KERNLOCHBOHRER®
PROFESSIONAL POWER TOOLS

Manuel d'utilisation

Carotteuse à percussion douce

SID202/H-Xtrem SID202/P-Xtrem

BA-01-000017-01-FR

Champ d'application

Ce Manuel d'utilisation s'applique uniquement à la machine mentionnée sur la page de garde.

Vérifiez le modèle de la machine à l'aide de la plaque signalétique de celle-ci.

Notice d'utilisation originale / Traduction de la notice d'utilisation originale

Conformément à la directive européenne relative aux machines, la version allemande du Manuel d'utilisation est le Manuel d'utilisation original.

Les exemplaires rédigés dans d'autres langues sont des traductions du mode d'emploi original.

Kernlochbohrer GmbH

Geigersbühlweg 52

72663 Großbettlingen | Allemagne

Téléphone : +49 (0)70 22 / 50 34 900

E-mail : info@kernlochbohrer.com

Site Internet : http://www.kernlochbohrer.com

© Kernlochbohrer GmbH

Cette documentation est protégée par le droit d'auteur.

Tous les droits sur cette documentation, notamment le droit de reproduction, de diffusion et de traduction, appartiennent à la société Kernlochbohrer GmbH, y compris en cas de dépôt de demandes de droits de propriété intellectuelle. Aucune partie de cette documentation ne peut être reproduite sous quelque forme que ce soit, par quelque moyen que ce soit, électronique ou mécanique, ni traitée, copiée ou diffusée à l'aide de systèmes électroniques sans l'autorisation écrite expresse de la société Kernlochbohrer GmbH.

Sous réserve d'erreurs et de modifications techniques.

La société Kernlochbohrer GmbH décline toute responsabilité quant aux éventuelles erreurs contenues dans la présente documentation. Toute responsabilité pour les dommages directs et indirects résultant de la livraison ou de l’utilisation de la présente documentation est exclue, dans la mesure où la loi le permet. Par ailleurs, la société Kernlochbohrer GmbH ne peut être tenue responsable des dommages résultant de la violation de brevets ou d’autres droits de tiers.

Le fonctionnement de la machine se limite aux fonctions décrites dans la documentation technique correspondante.

Table des matières

1 Informations et assistance 6
1.1 Remerciements à l'acheteur 6
1.2 Utilisation du Manuel d'utilisation 6
1.3 Modifications 6
1.4 Explication des symboles 7
1.5 Garantie 7
1.6 Protection de l'environnement 7
1.6.1 Élimination des emballages 7
1.6.2 Élimination du produit 8
1.7 Service 8
2 Sécurité 9
2.1 Généralités 9
2.2 Utilisation conforme 9
2.3 Consignes de sécurité à l'intention de l'exploitant 10
2.3.1 Mesures de sécurité organisationnelles 10
2.3.2 Modifications apportées à la machine 11
2.3.3 Pièces de rechange 11
2.3.4 Personnel 11
2.4 Consignes de sécurité pour le personnel 12
2.4.1 Comportement conforme aux règles de sécurité 12
2.4.2 Fonctionnement en toute sécurité 12
2.4.3 Équipement de protection 14
2.5 Sécurité lors de la maintenance 15
2.5.1 Généralités 15
2.5.2 Nettoyage 15
3 Caractéristiques techniques 16
4 Description de la machine 17
4.1 Composants de la machine 17
4.2 Dispositifs de sécurité 23
4.2.1 Protection anti-rebond (fonction Kickback) 23

4.2.2 Fonction de démarrage progressif 23
4.2.3 Protection mécanique contre les surcharges 24
4.2.4 Protection électronique contre les surcharges 24
4.2.5 Protection contre les surtensions 25
4.2.6 Protection contre la surchauffe 25
4.2.7 Surveillance par l'unité de commande 25
4.3 Contenu de la livraison 26
5 Utilisation de la machine 27
5.1 Précautions spécifiques 27
5.2 Transport de la machine 28
5.3 Utilisation de la machine 28
5.3.1 Inspection visuelle de la machine 28
5.3.2 Utilisation de la machine en mode manuel 29
5.3.3 Utilisation de la machine sur un Support de carottage 30
5.3.4 Fixation de la couronne de forage sur la mach 31
5.3.5 Établir l'alimentation en eau de la machine 32
5.3.6 Mettre en place le système d'aspiration des p. de la machine. ... 33
5.3.7 Effectuer le raccordement électrique de la machine 33
5.3.8 Utilisation de la machine 35
5.3.9 Éteindre la machine 40
5.3.10 Stockage de la machine 40
6 Entretien 41
6.1 Consignes pour un entretien correct 41
6.2 Plan d'entretien et de contrôle 41
6.3 Inspection et maintenance 42
6.3.1 Nettoyage et contrôle de la machine 42
7 Dépannage 44
8 Pièces de rechange 46
8.1 SID202/H-Xtrem 46
8.2 SID202/P-Xtrem 49
9 Déclaration de conformité UE 52

1 Informations et assistance

1.1 Remerciements à l'acheteur

Merci beaucoup d'avoir acheté une machine de la société Kernlochbohrer GmbH.

Veuillez lire attentivement le Manuel d'utilisation et respecter les consignes de sécurité. En suivant le Manuel d'utilisation, vous pourrez profiter pleinement des performances exceptionnelles de notre produit.

Si vous avez des questions concernant le fonctionnement de la machine, veuillez contacter directement la société Kernlochbohrer GmbH. Nous sommes à votre disposition à tout moment pour répondre à vos questions.

1.2 Utilisation du Manuel d'utilisation

La machine est destinée à un usage professionnel et ne doit être utilisée que par des personnes formées. Respectez scrupuleusement les instructions figurant dans le Manuel d'utilisation.

En cas de non-respect du Manuel d'utilisation, pouvant entraîner des blessures ou des dommages à la machine, notre entreprise décline toute responsabilité.

Le Manuel d’utilisation est indispensable à l’utilisation de la machine. Il doit donc toujours être conservé à proximité de la machine et être accessible à tout moment au personnel concerné.

En complément du Manuel d’utilisation, les réglementations générales et locales en matière de prévention des accidents et de protection de l’environnement doivent être mises à disposition ; leur respect doit faire l’objet de contrôles réguliers.

1.3 Modifications

Kernlochbohrer GmbH se réserve le droit de modifier la conception et l’aspect des produits ainsi que de leurs Manuels d’utilisation. Les modifications futures apportées aux Manuels d’utilisation seront effectuées sans préavis.

1.4 Explication des symboles

⚠ Ce symbole attire votre attention sur les dangers dont vous devez tenir compte lors des opérations suivantes afin d'éviter tout risque de blessure pour vous-même, pour d'autres personnes ou de tout dommage matériel.

📖 Renvoi à un autre passage du Manuel d'utilisation.

☑ Condition préalable à une action.

☒ Action à effectuer.

↳ Comportement de la machine auquel il faut s'attendre à la suite de l'action précédente.

ⓘ Informations complémentaires ou remarques sur des particularités.

1.5 Garantie

Conformément aux conditions générales de livraison de Kernlochbohrer GmbH, un délai de garantie de 12 mois s'applique aux vices matériels dans le cadre des relations commerciales avec les entreprises (justificatif : facture ou bon de livraison).

Sont exclus de cette garantie les dommages résultant de l'usure naturelle, d'une surcharge ou d'une utilisation inappropriée.

Les dommages résultant d’un défaut de matériau ou de fabrication sont répa-rés ou remplacés gratuitement. Les réclamations ne peuvent être acceptées que si l’appareil est renvoyé à Kernlochbohrer GmbH sans avoir été démonté.

Les pièces d'usure sont exclues de la garantie.

1.6 Protection de l'environnement

1.6.1 Élimination des emballages

Les emballages sont fabriqués à partir de matériaux recyclables. Ils doivent être éliminés conformément à leur étiquetage et aux directives municipales.

1.6.2 Élimination du produit

Respectez les réglementations nationales relatives à l'élimination respectueuse de l'environnement et au recyclage des machines et accessoires en fin de vie.

Uniquement pour les pays de l'UE :

Ne jetez pas la machine avec les ordures ménagères ! Conformément à la directive européenne 2012/19/UE relative aux déchets d'équipements électriques et électroniques (DEEE) et à sa transposition en droit national, les outils électriques usagés doivent être collectés séparément et soumis à un recyclage respectueux de l'environnement.

1.7 Service

Des informations précises et des questions ciblées permettent un dépannage rapide, facilitent la commande de pièces de rechange et évitent les erreurs de livraison.

Avant de contacter le service après-vente, veuillez d'abord rassembler les informations suivantes.

Pour toute question ou commande, veuillez indiquer la référence du modèle. Vous trouverez cette information sur la plaque signalétique de la machine.

En cas de panne, des informations supplémentaires sont nécessaires : nature et ampleur de la panne, circonstances associées, cause présumée.

Pour les commandes de pièces de rechange, les informations suivantes sont requises : quantité et numéro de référence figurant dans la vue éclatée du présent Manuel d'utilisation.

ⓘ N’hésitez pas à nous envoyer des photos pour les commandes de pièces de rechange ou des vidéos en cas de dysfonctionnements.

Coordonnées :

Kernlochbohrer GmbH
Geigersbühlweg 52 | 72663 Großbettlingen || Allemagne
Téléphone : +49 (0)70 22 / 50 34 900
E-mail : info@kernlochbohrer.com
Site web : http://www.kernlochbohrer.com

2 Sécurité

2.1 Généralités

La machine a été construite selon l'état actuel de la technique et dans le respect des lois, normes et règles de sécurité en vigueur. Son utilisation peut néanmoins présenter des dangers pour l'utilisateur ou des tiers, ainsi que causer des dommages à la machine et à d'autres biens matériels.

La machine ne doit être utilisée que si elle est en parfait état, conformément à l'usage prévu et en tenant compte des consignes de sécurité et des risques.

En cas de dommages ou de dysfonctionnements de la machine, éteignez-la immédiatement, empêchez toute remise en marche et réparez-la ou faites-la réparer.

2.2 Utilisation conforme

La machine est exclusivement destinée au perçage du béton, du béton armé, de la pierre, de la maçonnerie et de matériaux similaires à l'aide de couronnes de forage adaptées, selon la méthode de perçage à l'eau ou à sec.

La machine peut être utilisée aussi bien en mode manuel qu'avec un Support de carottage. En cas d'utilisation avec un Support de carottage, l'emploi d'un mandrin de serrage d'un diamètre de 60 mm est nécessaire.

Veillez à toujours utiliser une couronne de forage adaptée à la technique de forage et au matériau à percer. Pour garantir une durée de vie optimale de la couronne de forage, la machine doit être raccordée à un système d'aspiration de poussière ou à une alimentation en eau.

L'utilisation de la machine doit se faire exclusivement dans les limites de ses caractéristiques techniques. Ces informations, telles que les données de performance et les conditions environnementales, figurent dans le chapitre « Caractéristiques techniques ».

Toute autre utilisation ou toute utilisation dépassant ces limites est considérée comme non conforme – risque d'accident ! La société Kernlochbohrer GmbH décline toute responsabilité pour les dommages qui en résulteraient. L'exploitant en assume seul le risque. Afin de pouvoir déterminer, en cas de sinistre, si le dommage a été causé par une utilisation non conforme, les situations de surcharge sont enregistrées en permanence par la machine.

L’utilisation conforme implique également le respect du Manuel d’utilisation ainsi que le respect des intervalles d’entretien prescrits.

2.3 Consignes de sécurité à l'intention de l'exploitant

2.3.1 Mesures de sécurité organisationnelles

Le Manuel d’utilisation doit être accessible à tout moment au personnel chargé de l’utilisation et de l’entretien. Il doit donc toujours être conservé sur le lieu d’utilisation de la machine.

Les réglementations en vigueur sur le lieu d’utilisation de la machine en matière de prévention des accidents et de protection de l’environnement doivent également être disponibles. L’exploitant de la machine doit vérifier régulièrement leur respect.

L'utilisation de machines génératrices de bruit peut être limitée dans le temps par des réglementations nationales ou locales.

La machine ne doit pas être utilisée dans des zones à risque d'explosion ni à proximité de liquides ou de gaz inflammables, ni de poussières inflammables.

Toutes les consignes de sécurité et les avertissements figurant sur la machine doivent être lisibles et ne doivent pas être retirés.

Les équipements de protection nécessaires au fonctionnement de la machine doivent être mis à disposition par l’exploitant. L’exploitant doit s’assurer que ces équipements de protection sont utilisés correctement par le personnel.

Les consommables et produits auxiliaires, tels que les lubrifiants ou les produits de nettoyage, doivent être choisis de manière à respecter les valeurs limites en vigueur sur le lieu d’utilisation concernant les composants dangereux pour la santé. Les réglementations en vigueur sur le lieu d’utilisation en matière de protection de l’environnement et d’élimination des déchets doivent être respectées.

2.3.2 Modifications apportées à la machine

L'exploitant n'est pas autorisé à apporter des modifications à la machine sans l'autorisation écrite de Kernlochbohrer GmbH. Si l'exploitant procède à des modifications sans autorisation, la garantie devient caduque. Kernlochbohrer GmbH décline toute responsabilité pour les dommages résultant de modifications non autorisées.

2.3.3 Pièces de rechange

Les pièces de rechange doivent répondre aux caractéristiques définies par Kernlochbohrer GmbH. Cela est toujours garanti pour les pièces de rechange fournies par Kernlochbohrer GmbH. Kernlochbohrer GmbH décline toute responsabilité pour les dommages résultant de l’utilisation de pièces de rechange inadaptées.

2.3.4 Personnel

Toutes les personnes chargées de la mise en service, de l’utilisation et de l’entretien de la machine doivent au préalable avoir lu et compris le Manuel d’utilisation.

La machine ne doit être utilisée que par des personnes ayant préalablement reçu une formation suffisante.

L'entretien de la machine ne doit être effectué que par des personnes ayant suivi une formation spécialisée adaptée à cette activité.

Les mineurs ne sont pas autorisés à travailler avec la machine. Sont exclus de cette règle les jeunes de plus de 16 ans qui suivent une formation sous surveillance.

2.4 Consignes de sécurité pour le personnel

2.4.1 Comportement conforme aux règles de sécurité

Toutes les personnes chargées de la mise en service, de l'utilisation et de l'entretien de la machine doivent au préalable avoir lu et compris le Manuel d'utilisation.

La machine ne doit être utilisée que par des personnes ayant préalablement reçu une formation adéquate.

L'entretien de la machine ne doit être effectué que par des personnes ayant suivi une formation spécialisée adaptée à cette activité.

Les mineurs ne sont pas autorisés à travailler avec la machine. Sont exclus de cette règle les jeunes de plus de 16 ans qui suivent une formation sous surveillance.

Toute manière de travailler sur ou avec la machine qui compromet la sécurité doit être évitée.

Toutes les consignes de sécurité et les avertissements figurant sur la machine doivent être lisibles et ne doivent pas être retirés.

2.4.2 Fonctionnement en toute sécurité

L'utilisation de la machine exige toute la concentration et la pleine capacité de travail du personnel. Les personnes en état de fatigue excessive, manquant de concentration ou sous l'influence de l'alcool, de drogues ou de médicaments ne doivent pas intervenir sur la machine ni l'utiliser.

Les personnes qui ne sont pas directement nécessaires au fonctionnement de la machine doivent respecter une distance de sécurité suffisante par rapport à celle-ci.

Avant d’utiliser la machine, vérifiez qu’elle est en parfait état de fonctionnement. En cas de dommages sur la machine, celle-ci ne doit pas être utilisée. Dans ce cas, immobilisez la machine et réparez-la ou faites-la réparer.

Afin de ne pas compromettre le bon fonctionnement et la sécurité de la machine, les capots ou autres composants de la machine ne doivent pas être retirés.

Avant de démarrer ou de mettre en marche la machine, assurez-vous que personne ne soit mis en danger par la machine qui démarre.

Les éléments de commande ne doivent pas être actionnés par inadvertance ou de manière intentionnelle. Cela pourrait entraîner des blessures corporelles ou endommager la machine.

Lors de l'utilisation de la machine, le personnel doit veiller à avoir un appui sûr et à adopter une posture ergonomique.

Si la machine est utilisée en mode manuel, elle doit toujours être tenue à deux mains.

La machine ne doit pas être laissée sans surveillance pendant son utilisation.

Il faut éviter d'arrêter la machine en cours de fonctionnement lorsqu'elle est soumise à une charge importante. Cela pourrait entraîner des dommages dus à une surchauffe.

Les ouvertures d'entrée et de sortie d'air ne doivent pas être obstruées pendant l'utilisation.

La machine ne doit pas être exposée à la pluie ou à l'humidité et ne doit jamais être immergée dans l'eau. La pénétration d'eau dans la machine augmente le risque d'électrocution.

La machine doit être nettoyée régulièrement afin d'éviter que les salissures ne s'incrustent. Tous les éléments de commande et les poignées doivent être maintenus propres, secs et exempts de graisse.

Lorsque la machine n'est pas utilisée, elle doit être rangée de manière à ne présenter aucun danger pour quiconque. Sécurisez la machine contre toute utilisation non autorisée.

2.4.3 Équipement de protection

Les personnes utilisant la machine sont tenues de porter l'équipement de protection suivant :

- des lunettes de protection conformes à la norme EN 166 ou un écran facial.
- Si les émissions sonores générées par l'utilisation de la machine dépassent les valeurs limites en vigueur pour ce poste de travail, une protection auditive adaptée doit être portée.

ⓘ En Allemagne, le port d'une protection auditive est obligatoire à partir d'un niveau d'exposition quotidienne au bruit de 85 dB(A) ou d'un niveau de pression acoustique de crête de 137 dB(C).

La formation de poussière de forage nocive pour la santé doit être évitée par des moyens techniques (procédé à l'eau ou procédé à sec avec aspiration de la poussière). Si cela n'est pas possible, le personnel d'exploitation et les personnes présentes doivent toujours porter un masque de protection respiratoire homologué pour le matériau traité.

Le port d'autres équipements de protection réduit le risque de blessure :

- des chaussures de sécurité à semelle antidérapante et à embout de protection.
- Des gants résistants aux coupures et offrant une bonne prise.
- Casque de protection

Les vêtements amples, les cheveux longs ou les bijoux peuvent se coincer dans les pièces mobiles de la machine !

Les personnes effectuant des opérations de maintenance sur la machine sont tenues de porter l'équipement de protection approprié requis pour cette activité.

2.5 Sécurité lors de la maintenance

2.5.1 Généralités

La maintenance de la machine ne doit être effectuée que par des personnes ayant suivi une formation spécialisée adaptée à cette activité.

Les opérations d'entretien et les intervalles prescrits dans le Manuel d'utilisation doivent être respectés.

Pour effectuer les opérations de maintenance, un équipement d'atelier adapté au type d'activité est nécessaire.

Avant de commencer toute opération de maintenance, les mesures de sécurité suivantes doivent être prises :

- Positionner la machine de manière à ce que la zone d'intervention soit facilement accessible.
- Mettre la machine dans l'état de fonctionnement approprié.

Une fois les travaux de maintenance terminés :

- Remontez entièrement la machine.
- Si des éléments de commande ou des dispositifs de sécurité ont été démontés, ceux-ci doivent être remontés et leur bon fonctionnement vérifié.
- Resserrer les vis desserrées. Remettre en place les dispositifs de blocage des vis.

Les personnes effectuant des opérations de maintenance sur la machine sont tenues de porter l'équipement de protection approprié requis pour cette activité.

2.5.2 Nettoyage

Pour nettoyer la machine, n'utilisez aucune substance corrosive, nocive pour la santé ou nuisible à l'environnement. Éliminez les produits de nettoyage dans le respect de l'environnement.

En aucun cas, il ne faut utiliser de nettoyeurs haute pression, de jets d'eau ou d'air comprimé pour nettoyer la machine.

3 Caractéristiques techniques

Type	SID202/H-Xtrem	SID202/P-Xtrem
Référence	6191	6192
Puissance absorbée	2 600 W	
Tension	230 V ±5 % / 50 Hz	
Intensité absorbée	14 A	
Filetage de la broche	1 ¼“ UNC et G ½“	
Diamètre du col de serrage	60 mm	
	Filetage 1	Vitesse 2
Vitesse de rotation	700 tr/min	1 550 tr/min
Fréquence de frappe ①	18 200 par minute	40 300 par minute
Diamètre de perçage max. avec Support de carottage	202 mm	102 mm
Poids	6,05 kg	
Température ambiante admissible	de 5 °C à 40 °C	
Humidité relative admissible	de 30 % à 80 %	
Indice de protection	II	
Connecteur	Type F (CEE 7/4)	
Cordon d'alimentation : type | longueur	G-HPMCE 3 x 1,5 mm² | 3 m	
Niveau de vibrations	6 m/s²	
Raccordement eau/poussière	Raccord GEKA® 3/4“	
Adaptateur d'alimentation en eau	Gardena	
Adaptateur pour aspiration de poussière	Pour tuyau de Ø 35 mm	
Support de carottage compatible	IDS252/V-PRO ou TBS3000/PRO	
Dimensions de la mallette	640 x 460 x 225 mm	

① En mode de perçage à percussion douce

4 Description de la machine

4.1 Composants de la machine

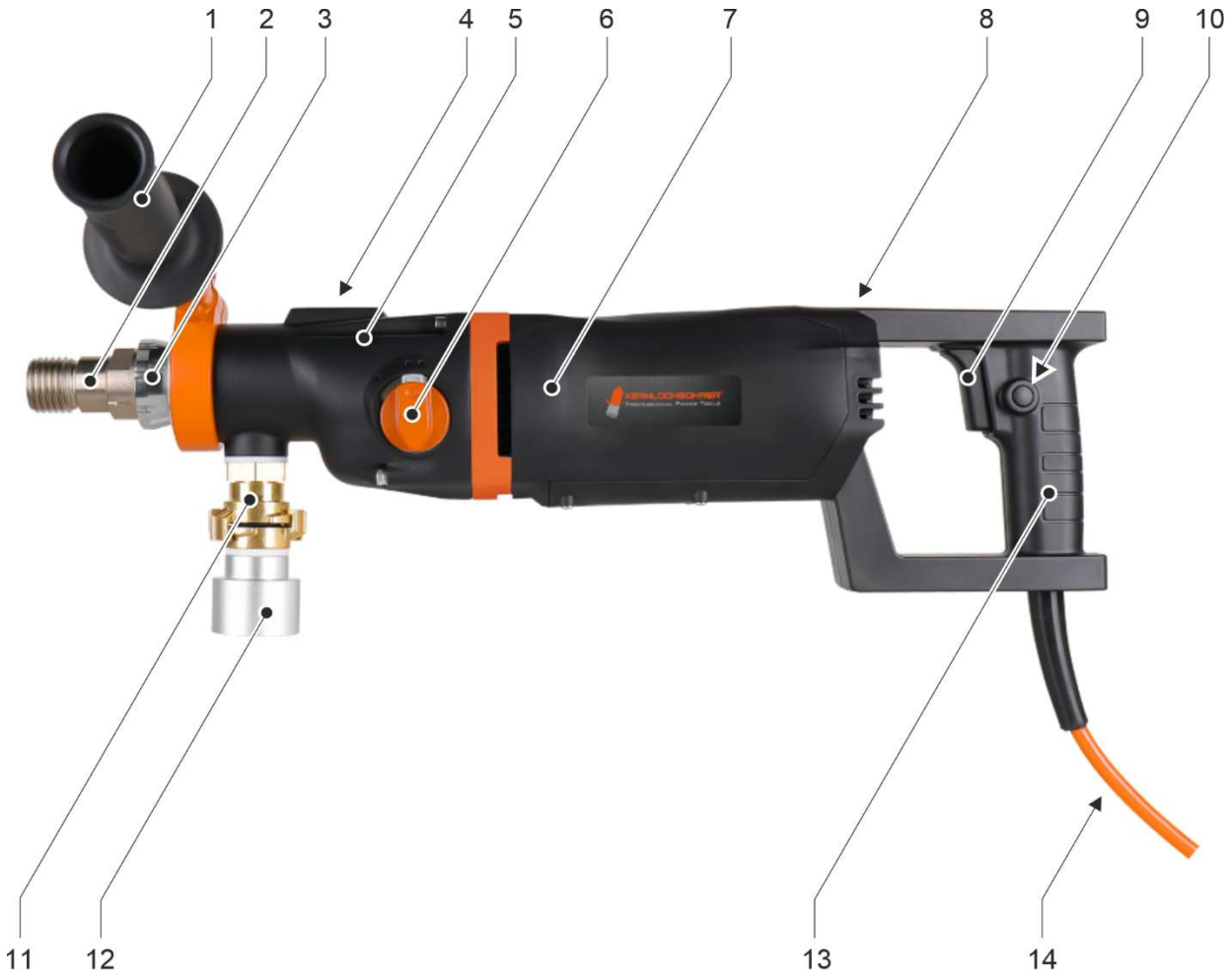

SID202/H-Xtrem : composants de la machine

1 Poignée de serrage
2 Broche de perçage
3 Bague de sélection de mode
4 Niveau à bulle
5 Boîtier de transmission
6 Sélecteur de vitesse
7 Carter du moteur
8 Voyants LED
9 Interrupteur
10 Verrouillage des interrupteurs
11 Raccordement pour l'alimentation en eau ou l'aspiration des poussières
12 Adaptateur pour aspiration des poussières
13 Poignée principale
14 Cordon d'alimentation avec disjoncteur différentiel (PRCD)

1
2
3
4
5
6
7
8
9
10
11
12
13
14

SID202/P-Xtrem : composants de la machine

1 Poignée de serrage
2 Broche de perçage
3 Bague de sélection de mode
4 Niveau à bulle
5 Boîtier de transmission
6 Sélecteur de vitesse
7 Carter du moteur
8 Voyants LED
9 Raccordement pour l'alimentation en eau ou l'aspiration de poussière
10 Adaptateur pour aspiration des poussières
11 Interrupteur
12 Verrouillage de l'interrupteur
13 Poignée principale
14 Cordon d'alimentation avec disjoncteur différentiel (PRCD)

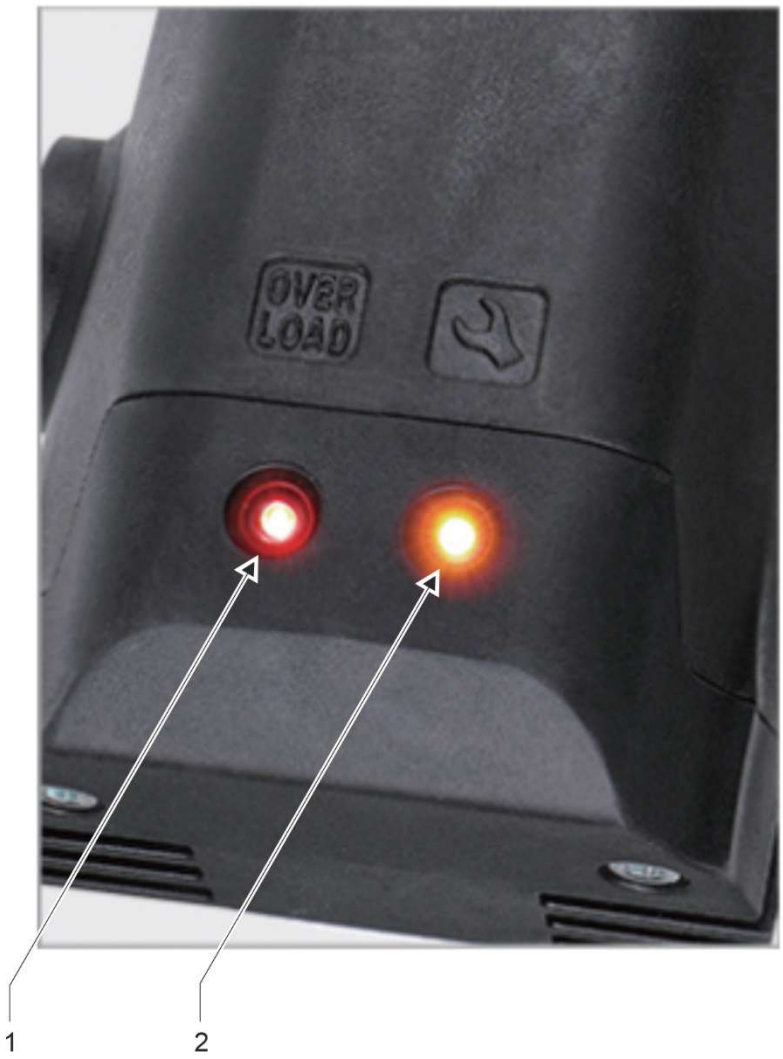

Voyants LED sur le dessus du carter du moteur

1 LED « Overload »

2 LED « 🛠 » (protection contre la surchauffe)

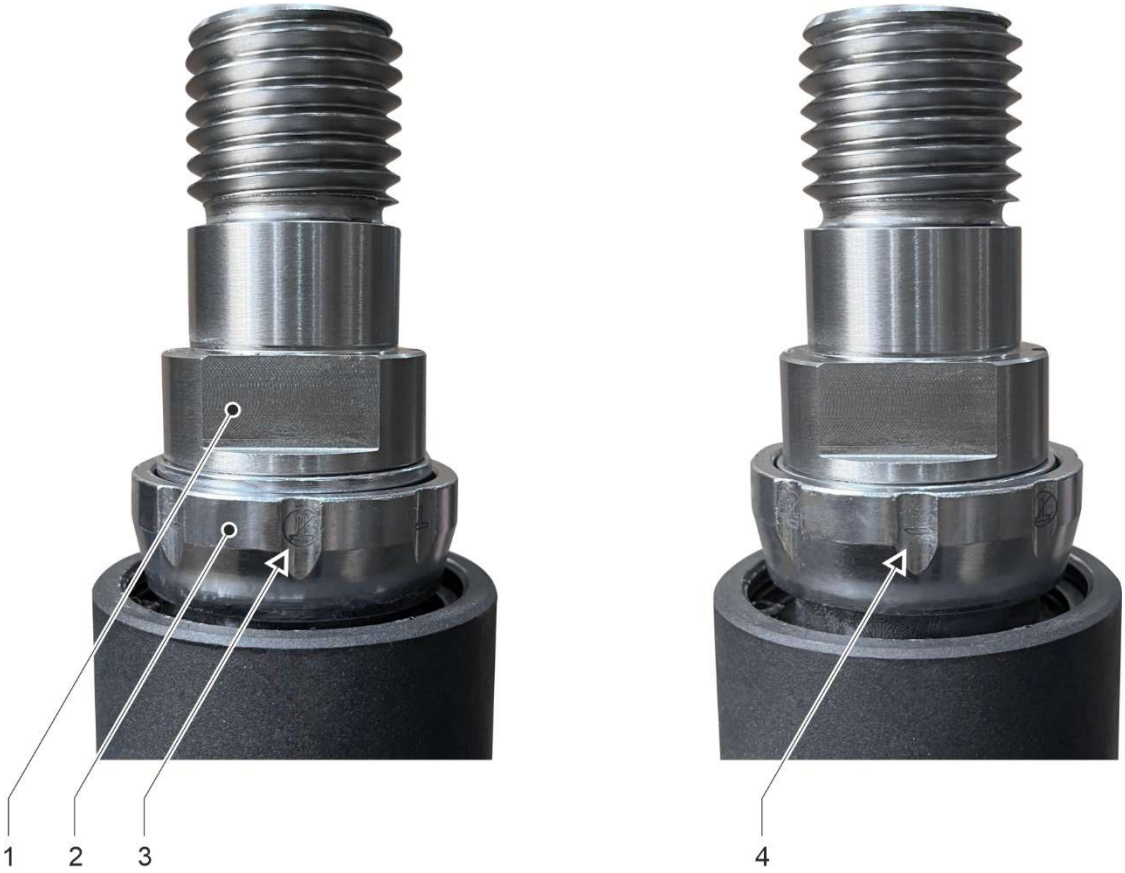

Réglage du mode de perçage

1 Broche de perçage

2 Bague de sélection de mode

3 Mode de perçage normal (icône)

4 Mode de perçage à percussion douce (symbole)

Disjoncteur différentiel (PRCD)

4.2 Dispositifs de sécurité

4.2.1 Protection anti-rebond (fonction Kickback)

La machine est équipée d’une protection contre les rebonds (fonction Kick-back).

Si la couronne de forage se bloque et génère un couple de retour soudain (recul) ou si l’opérateur perd inopinément le contrôle de la machine, le système détecte cette perte de contrôle et coupe immédiatement l’alimentation électrique. Cela réduit considérablement le risque que la machine se mette à bouger de manière incontrôlée et blesse l’opérateur ou des personnes se trouvant à proximité.

La protection anti-recul se déclenche dans les conditions suivantes :

- la vitesse de rotation de la machine autour de son axe longitudinal dépasse 240°/s.
- La vitesse de rotation de la machine autour de son axe longitudinal est comprise entre 120°/s et 240°/s et la rotation cumulée dépasse 60°.

Cette fonction est destinée à assurer la sécurité, mais ne remplace pas les bonnes pratiques d'utilisation ni l'équipement de protection individuelle.

Ne déclenchez pas cette fonction intentionnellement et ne vous fiez pas à elle pour effectuer des tâches dangereuses.

4.2.2 Fonction de démarrage progressif

La machine dispose d’une fonction de démarrage progressif qui, grâce à l’augmentation progressive de la vitesse de rotation et de la puissance, offre les avantages suivants :

- Réduction de la charge au démarrage pour la machine et l’alimentation électrique.
- Meilleur contrôle de la machine et plus grande précision au démarrage du perçage.
- Le coup de couple est réduit, ce qui rend l'utilisation plus sûre et plus agréable pour l'utilisateur.
- Un démarrage en douceur réduit le risque de fissures et de cassures dans le matériau.

4.2.3 Protection mécanique contre les surcharges

Cette machine est équipée d'un accouplement à glissement mécanique destiné à protéger l'opérateur et la machine contre des couples excessifs. Si le foret se bloque soudainement dans le trou, l'accouplement de sécurité se déclenche et la broche de perçage s'arrête

L'embrayage à glissement ne doit pas être sollicité pendant plus de 3 à 4 secondes au maximum. Si l'embrayage à glissement se déclenche pendant le perçage, la pression d'avance doit être immédiatement réduite. Dans le cas contraire, l'embrayage de sécurité risque d'être détruit en raison d'une usure excessive. Une fois que la couronne de forage a retrouvé sa vitesse de rotation normale, le perçage peut reprendre.

Risque de blessure !
Un accouplement à glissement usé doit être remplacé immédiatement dans un atelier spécialisé.

4.2.4 Protection électronique contre les surcharges

Deux voyants LED sont situés sur la partie supérieure du carter du moteur.

Si la machine est en état de surcharge, la LED rouge portant la mention « Overload » s'allume. Cela signale à l'opérateur que l'alimentation électrique maximale a été atteinte. Il faut alors réduire immédiatement la pression d'avance jusqu'à ce que la LED rouge s'éteigne.

Si la machine fonctionne en surcharge pendant une période prolongée, elle s'arrête automatiquement pour se protéger et la LED rouge reste allumée en permanence. Cet arrêt de la machine dû à une surcharge constitue une utilisation non conforme qui peut entraîner une limitation de la garantie de la machine.

Après l'arrêt de la machine en raison d'une surcharge, débranchez la machine du secteur et effectuez les vérifications suivantes :

- La couronne de forage n'est-elle pas coincée dans le trou ?
- Le sélecteur de vitesse est-il enclenché sur la position souhaitée ?
- La couronne de forage tourne-t-elle normalement ?

La machine peut alors être remise en marche.

4.2.5 Protection contre les surtensions

La machine peut supporter des pics de tension de courte durée allant jusqu'à 260 volts maximum. Des tensions plus élevées peuvent causer des dommages irréparables ; c'est pourquoi la machine s'arrête automatiquement pour se protéger.

Veuillez noter que si la machine est alimentée par un générateur, la tension ne doit pas dépasser la valeur maximale indiquée.

Si la protection contre les surtensions se déclenche pendant le fonctionnement de la machine, il convient de vérifier l'alimentation électrique et, le cas échéant, de la remplacer.

4.2.6 Protection contre la surchauffe

Si la température du moteur de la machine devient trop élevée, le disjoncteur thermique intégré se déclenche et la machine s'arrête pour se protéger. Simultanément, le voyant LED jaune portant la mention «🛠 » s'allume.

Si la protection contre la surchauffe se déclenche pendant le fonctionnement de la machine, celle-ci ne doit pas être redémarrée immédiatement. La machine doit d’abord refroidir pendant environ 2 à 3 minutes.

4.2.7 Surveillance par l'unité de commande

Si, pendant le fonctionnement de la machine, l'unité de commande détecte des problèmes tels qu'une surcharge, une coupure de phase, un court-circuit ou même un dysfonctionnement entre le rotor et le stator, elle coupe l'alimentation électrique.

4.3 Contenu de la livraison

La livraison de la machine comprend les composants suivants :

- Carotteuse à percussion douce SID202/H-Xtrem ou SID202/P-Xtrem
- Poignée à collier de serrage (avec diamètre de serrage Ø 60 mm)
- Adaptateur pour alimentation en eau
- Adaptateur pour aspiration des poussières
- Clés à fourche SW 32 et SW 41
- Mallette de rangement
- Manuel d'utilisation

ⓘ Kernlochbohrer GmbH propose une gamme complète d'outils et d'accessoires pour cette machine :

- Support de carottage
- Couronnes de forage
- Adaptateurs pour couronnes de forage
- Systèmes de changement rapide pour trépans
- Anneaux collecteurs d'eau

Pour plus d'informations et pour passer commande, rendez-vous sur la boutique en ligne http://www.kernlochbohrer.com.

5 Utilisation de la machine

5.1 Précautions spécifiques

Risque de blessure !

Lors du fonctionnement de la machine, les personnes doivent toujours se tenir à une distance suffisante.

Les pièces en rotation de la machine ainsi que les particules pouvant tomber ou être projetées peuvent causer des blessures.

DANGER d'électrocution !

La machine ne dispose pas de l'indice de protection requis et ne doit donc pas être utilisée sous la pluie ou dans des pièces humides (par exemple, salles de bains ou buanderies).

Seules des couronnes de forage dont les segments de coupe sont tranchants et en bon état doivent être utilisées. Les couronnes de forage tranchantes ne se coincent pas aussi facilement lors du forage et sont plus faciles à guider.

Lors de l'utilisation de la machine pour des forages verticaux vers le haut, il est impératif d'utiliser un anneau de collecte d'eau en bon état de fonctionnement. L'eau ne doit en aucun cas entrer en contact avec la machine.

Avant de commencer le forage, il faut inspecter le point de sortie prévu pour le trépan. Ce point de sortie doit être sécurisé et barricadé. Il faut s'assurer que la sortie du trépan ne provoque aucun dommage corporel ou matériel.

Si un dysfonctionnement survient pendant le fonctionnement de la machine (par exemple, une odeur de brûlé), éteignez immédiatement la machine et débranchez le câble d'alimentation de la prise électrique. Dans le cas contraire, cela pourrait entraîner un incendie, un choc électrique ou tout autre incident. La machine ne doit être remise en marche qu'une fois le dysfonctionnement résolu et son bon fonctionnement vérifié.

5.2 Transport de la machine

Avant de transporter la machine :

- éteindre la machine.
- Débrancher le câble d'alimentation de la prise.
- Couper l'alimentation en eau ou le système d'aspiration de poussière.

5.3 Utilisation de la machine

5.3.1 Inspection visuelle de la machine

Avant de travailler avec la machine, il convient de procéder à une inspection visuelle de celle-ci :

- Vérifier l'état général et la propreté de la machine.
- Vérifier la présence de tous les capots et composants de la machine.
- Vérifier que toutes les vis sont bien serrées.
- Les orifices d'entrée et de sortie d'air ne doivent pas être encrassés ni obstrués.
- Le câble d'alimentation et la fiche secteur ne doivent pas être endommagés.

5.3.2 Utilisation de la machine en mode manuel

La machine peut être utilisée en mode manuel ou montée sur un Support de carottage.

Si la machine est utilisée en mode manuel, la poignée de serrage fournie, d'un diamètre de serrage de Ø 60 mm, doit être fixée sur le col de serrage de la machine.

N’utilisez la machine en mode manuel qu’avec la poignée de serrage montée !

Tenez toujours la machine fermement des deux mains pendant le perçage !

Procédure :

☑ La machine n'est pas branchée sur le secteur.

☑ Inspection visuelle de la machine effectuée.

🕮 Voir le chapitre 5.3.1 «Inspection visuelle de la machine».

☒ Fixer la poignée de serrage sur le col de serrage de la machine.

5.3.3 Utilisation de la machine sur un Support de carottage

La machine peut être utilisée en mode manuel ou sur un Support de carottage.

Si la machine est utilisée sur un Support de carottage, elle doit y être fixée à l'aide d'un support de serrage d'un diamètre de Ø 60 mm.

ⓘ Le support de carottage doit, le cas échéant, être acheté séparément.
La société Kernlochbohrer GmbH propose une gamme complète d'outils et d'accessoires pour cette machine. Pour plus d'informations et pour passer commande, rendez-vous sur la boutique en ligne http://www.kernlochbohrer.com.

Avant de travailler avec la machine, le Support de carottage doit être fixé à l'emplacement de forage.

La machine ne doit pas être fixée au Support de carottage à ce stade.

🕮 Pour plus d'informations sur la fixation du Support de carottage, veuillez vous reporter à son Manuel d'utilisation.

Procédure :

☑ La machine n'est pas raccordée au réseau électrique.

☑ Inspection visuelle de la machine effectuée.

🕮 Voir le chapitre 5.3.1 «Inspection visuelle de la machine».

☑ Fixer et aligner le support de carottage à l'emplacement de forage.

☒ Fixer la machine au Support de carottage.

ⓘ La machine est fixée au Support de carottage à l'aide d'un dispositif de serrage de Ø 60 mm. Ce matériel de fixation est fourni avec le Support de carottage.

🕮 Pour plus d'informations sur le montage de la machine sur le Support de carottage, veuillez vous reporter à son Manuel d'utilisation.

5.3.4 Fixation de la couronne de forage sur la mach

Une couronne de forage est un outil de forme cylindrique équipé de segments de coupe brasés ou soudés au laser.

Pour monter la couronne de forage sur la machine, la broche de forage est équipée d'un filetage extérieur de 1 ¼" UNC et d'un filetage intérieur de G ½".

ⓘ Des adaptateurs correspondants sont disponibles pour les couronnes de forage présentant des filetages différents.

ⓘ Pour éviter la corrosion et faciliter le démontage de la couronne de forage, il est possible d'appliquer une graisse résistante à l'eau sur les deux filetages avant le montage.

ⓘ Un système de changement rapide peut être utilisé pour remplacer les couronnes de forage rapidement et facilement.

Il est également possible d'utiliser une bague en cuivre pour faciliter le démontage de la couronne de forage de la broche de forage.

⚠ Risque de blessure dû aux segments de coupe tranchants de la couronne de forage !

Portez des gants résistants aux coupures !

<u>Outils :</u>

Graisse résistante à l'eau

Clés à fourche d'une ouverture de SW 32 et SW 41

<u>Procédure :</u>

☑ La machine n'est pas branchée sur le secteur.

☑ Effectuer une inspection visuelle de la machine.

🕮 Voir le chapiter 5.3.1 «Inspection visuelle de la machine».

☑ Si la machine doit être utilisée avec un Support de carottage :

Fixer et aligner le Support de carottage à la position de perçage, puis fixer la machine au Support de carottage.

🕮 Voir le chapiter 5.3.3 «Utilisation de la machine sur un Support de carottage».

☒ Visser la couronne de forage sur la broche de forage de la machine et la serrer à la main.

☒ Serrer la couronne de forage à l'aide d'une clé à fourche SW41 tout en maintenant la broche de forage de la machine à l'aide d'une clé à fourche SW32.

☒ Retirer la clé à fourche de la couronne de forage et de la broche de perçage.

5.3.5 Établir l'alimentation en eau de la machine

ⓘ La machine peut être utilisée en forage à l'eau ou à sec.

En forage à l'eau, l'eau sert à refroidir la couronne de forage afin qu'elle ne chauffe pas excessivement pendant le forage, ce qui entraînerait une usure accrue.

ⓘ Seule de l’eau propre doit être utilisée.

Seuls des tuyaux et des raccords propres et exempts de poussière doivent être utilisés.

La pression d'eau maximale ne doit pas dépasser 3 bars.

ⓘ Pour l'utilisation de la machine en forage à l'eau, nous recommandons l'utilisation d'un anneau collecteur d'eau supplémentaire afin de protéger la machine et l'environnement de travail.

Kernlochbohrer GmbH propose une gamme complète d’outils et d’accessoires pour la machine. Pour plus d’informations et pour passer commande, rendez-vous sur la boutique en ligne http://www.kernlochbohrer.com.

Procédure :

☒ Raccorder l'arrivée d'eau au point de raccordement de la machine.

☒ Fermer le robinet à boisseau sphérique au niveau du raccord d'eau (en position transversale).

☒ Raccorder le raccord d'eau de la machine à un tuyau d'arrosage.

5.3.6 Mettre en place le système d'aspiration des poussières de la machine.

ⓘ La machine peut être utilisée en perçage à l'eau ou à sec.

En perçage à sec, la poussière de perçage produite doit être évacuée à l'aide d'un aspirateur industriel adapté.

Procédure :

☒ Fixer le raccord d'aspiration à l'interface de la machine.

☒ Raccorder l'aspirateur industriel au raccord d'aspiration.

5.3.7 Effectuer le raccordement électrique de la machine

Veuillez respecter les points suivants :

- Respectez les caractéristiques électriques de la machine.
  🕮 Voir le chapitre 3 «Caractéristiques techniques».
- Avant de brancher la machine au réseau électrique, assurez-vous qu'elle est hors tension.
- Le câble d'alimentation et la fiche secteur ne doivent pas être endommagés.
- Faites remplacer la fiche d'alimentation endommagée uniquement par Kernlochbohrer GmbH ou par un électricien qualifié.
- La machine est équipée d'une fiche secteur de type F (CEE 7/4). Elle ne doit être branchée que sur une prise de courant avec mise à la terre (CEE 7/3) correctement mise à la terre.
- Afin de protéger l'utilisateur et de réduire le risque de choc électrique, la machine a été équipée d'un disjoncteur différentiel (PRCD) intégré au cordon d'alimentation. La machine ne doit être raccordée au réseau électrique qu'en utilisant ce disjoncteur différentiel.
- Une fois la fiche d'alimentation branchée dans la prise, le disjoncteur différentiel doit être soumis à un test de fonctionnement. Si le disjoncteur différentiel ne se déclenche pas lors de ce test, la machine doit être débranchée du réseau et contrôlée par un électricien qualifié.
- Ne touchez jamais la fiche secteur avec les mains mouillées.
- La fiche secteur et la prise doivent être propres et exemptes de poussière.

- La tension d'alimentation ne doit pas s'écarter de plus de 5 % de la valeur nominale. Des tensions trop élevées peuvent entraîner des dommages irréparables sur la machine.
- Lors de l'utilisation de la carotteuse avec des générateurs d'électricité, il ne doit pas y avoir de pics de tension.
- En cas d’utilisation de rallonges électriques, la section du câble doit être adaptée à la puissance absorbée par la machine.
- En cas d'utilisation d'un enrouleur de câble, le câble doit toujours être entièrement déroulé.
- Si la machine est utilisée à l'extérieur avec une rallonge, celle-ci doit être homologuée pour une utilisation en extérieur.
- Pour débrancher le cordon d'alimentation de la prise, saisissez la fiche. Ne tirez pas sur le cordon d'alimentation.
- N’utilisez pas le cordon d’alimentation pour tirer ou transporter la machine et tenez-le à l’écart de la chaleur, des solvants et des huiles, ainsi que des arêtes vives et des pièces mobiles.
- Si la machine n'est pas utilisée pendant une période prolongée, mettez-la hors tension et débranchez la fiche d'alimentation de la prise.

5.3.8 Utilisation de la machine

Avant de démarrer ou de mettre la machine en marche, assurez-vous que les outils utilisés pour le montage de la couronne de forage ont bien été retirés de la broche de forage.

En mode manuel, n’utilisez la machine qu’avec la poignée de serrage montée !

Tenez toujours la machine fermement à deux mains pendant le perçage !

Outils :

clé à fourche d'ouverture SW 32

Procédure :

☑ Inspection visuelle de la machine effectuée.

☑ En cas d'utilisation de la machine en mode manuel :
La poignée de serrage a été fixée à la machine.
🕮 Voir le chapitre 5.3.2 «Utilisation de la machine en mode manuel».

☑ En cas d’utilisation de la machine avec un Support de carottage :
La machine est fixée au Support de carottage.
🕮 Voir le chapiter 5.3.3 «Utilisation de la machine sur un Support de carottage».

☑ Couronne de forage montée sur la machine.
🕮 Voir le chapiter 5.3.4 «Fixation de la couronne de forage sur la mach ».

☑ L'alimentation en eau ou l'aspiration des poussières de la machine a été mise en place.
🕮 Voir le chapitre 5.3.5 «Établir l'alimentation en eau de la machine» ou le chapitre 5.3.6 «Mettre en place le système d'aspiration des poussières de la machine.».

☑ Raccordement électrique de la machine effectué.
🕮 Voir le chapiter 5.3.7 «Effectuer le raccordement électrique de la machine ».

☒ Régler le mode de perçage souhaité à l'aide de la molette de sélection située sur la broche de la machine :

- ☒ Appuyez sur la molette de sélection de mode dans le sens de la flèche indiquée sur la broche.
- ☒ Régler le mode de perçage souhaité en tournant la molette de sélection de mode :

  Mode de perçage normal

  Mode de perçage à percussion douce

ⓘ La fonction de perçage à percussion douce est recommandée lorsque la machine est utilisée en perçage à sec.

☒ Régler la vitesse de rotation souhaitée sur le sélecteur de vitesse de la machine en fonction du diamètre de perçage.

📖 Voir le chapitre 3 «Caractéristiques techniques».

ⓘ Les diamètres de perçage et les vitesses de rotation indiqués pour la machine sont basés sur une dureté moyenne du béton.

Pour le béton armé, il convient de sélectionner un rapport inférieur afin de réduire la vitesse de rotation.

ⓘ Le sélecteur de vitesse ne doit être actionné que lorsque la machine est à l'arrêt.

Appuyer sur le bouton de déverrouillage, tourner le sélecteur de vitesse et l'enclencher dans la position souhaitée.

Si le sélecteur de vitesse est difficile à manœuvrer, tourner légèrement la broche de perçage à l'aide d'une clé à fourche d'ouverture SW 32 afin de permettre la sélection de la vitesse.

☒ Effectuer un test de fonctionnement du disjoncteur différentiel (PRCD) :

- ☒ Tenir le disjoncteur différentiel dans la main et appuyer sur le bouton « TEST » avec le doigt nu. Ne pas utiliser de gants ni d'autres objets isolants.
- ↳ Dès que le disjoncteur différentiel est activé, le système électronique vérifie que le conducteur de protection (PE) est hors tension.
- ☒ Désactivez le disjoncteur différentiel en appuyant sur le bouton « RESET ».
- ☒ Réactivez le disjoncteur différentiel en appuyant sur le bouton « TEST ».
- ↳ La machine doit désormais fonctionner.

⚠ Si le disjoncteur de protection des personnes ne se déclenche pas ou s'il se désactive à plusieurs reprises lors de la mise en marche de la machine, l'ensemble du système doit être contrôlé par un électricien qualifié.

L'utilisation de la machine dans cet état n'est pas autorisée !

☒ Mettez la machine en marche à l'aide de l'interrupteur et laissez-la tourner brièvement : vérifiez alors la concentricité de la couronne de forage.

☒ Mettez la machine en marche à l'aide de l'interrupteur, sans charge.

ⓘ Le verrouillage de l'interrupteur permet de faire fonctionner la machine sans avoir à actionner manuellement l'interrupteur.

☒ Si la machine doit être utilisée pour le forage à sec :

- ☒ Mettez l'aspirateur en marche.
- ☒ Une fois que l'aspirateur a atteint la dépression maximale : commencer le perçage avec ATTENTION.

☒ Si la machine doit être utilisée en perçage à l'eau :

- ☒ Ouvrir le robinet à boisseau sphérique au niveau du raccord d'eau.
- ☒ Lorsque l'eau s'écoule en continu du centre de la couronne de forage : commencer le forage avec ATTENTION.

- ☒ Si la machine doit être utilisée en mode manuel :
  - ☒ Commencez le perçage par une entaille en évitant d'appliquer toute la surface de coupe de la couronne de forage sur la surface : placez la machine en biais de manière à percer la surface avec une entaille en V.
  - ☒ Dès qu'une entaille en V est présente sur la surface : aligner la machine et la couronne de forage perpendiculairement à la surface et augmenter la pression d'avance.
- ☒ Lorsque la profondeur de coupe atteint 10 mm, la pression d'avance peut être augmentée.
  - ⓘ Si le perçage est effectué à une vitesse de rotation trop élevée ou avec une pression d'avance trop importante, cela peut entraîner le blocage du trépan.
- ☒ Pendant le perçage, surveillez en permanence les voyants LED situés sur le dessus du carter du moteur :

  Si la LED rouge « Overload » s'allume : réduire immédiatement la pression d'avance.
- ☒ Surveillez en permanence la vitesse de rotation de la machine pendant le perçage :

  Si la vitesse de rotation diminue, réduisez la pression d'avance.
- ☒ Si la machine est utilisée en forage à l'eau :

  Si la vitesse d'avance diminue alors que la pression d'avance reste constante et que l'eau s'écoulant du trou devient plus claire mais est mélangée à des copeaux métalliques, cela signifie que le trépan a rencontré des barres d'armature.

  Réduire la pression d'avance jusqu'à ce que la barre d'armature soit sectionnée.
- ☒ Lorsque la machine est utilisée en forage à l'eau :

  La poussière et les particules générées lors du forage peuvent obstruer le système d'alimentation en eau. Si le débit d'eau alimentant la couronne de forage est insuffisant :

  vérifiez le système d'alimentation en eau et nettoyez-le si nécessaire.
- ☒ Si vous coupez des poutres en bois, de l'asphalte épais ou du bitume, la consommation électrique de la machine augmente. Réduisez alors la pression d'avance.

☒ S'il est nécessaire de forer plus profondément que ne le permet la longueur utile de la couronne de forage, une rallonge de forage en option peut être utilisée.

☒ Surveiller en permanence la machine pendant le perçage :

si une légère fumée se dégage ou si une odeur de moteur électrique en surcharge est perceptible, soulager la machine et la retirer du trou.

Reprenez ensuite le forage lentement et avec ATTENTION.

☒ Lorsque la fin du perçage traversant est presque atteinte :

réduire la pression d'avance jusqu'à ce que la couronne de forage sorte de l'autre côté.

<u>Fonction de dégagement de la carotte :</u>

ⓘ La machine dispose d'une fonction de dégagement de la carotte permettant de libérer une carotte coincée dans le trépan.

☒ Coupez le moteur de la machine à l'aide de l'interrupteur.

☒ Si la machine a été utilisée en perçage à sec :

éteindre l'aspirateur.

☒ Tenir la machine de manière à ce que la couronne de forage soit orientée vers le bas.

⚠ Tenir la machine de manière à ce qu'un carottage tombant ne puisse blesser personne ni endommager d'objets.

☒ Appuyer trois fois rapidement de suite sur l'interrupteur de la machine.

↳ La fonction de dégagement de la carotte est lancée.

La broche de forage de la machine effectue alors un bref mouvement de va-et-vient afin de dégager la carotte de forage de la couronne.

ⓘ La fonction de dégagement de la carotte s'arrête automatiquement au bout de huit secondes.

La fonction de dégagement de la carotte peut également être interrompue en actionnant à nouveau l'interrupteur.

⚠ Ne pas activer la fonction de dégagement de la carotte plus de trois fois d'affilée !

Une utilisation excessive peut entraîner une surchauffe du moteur, réduire sa durée de vie ou, dans les cas graves, endommager le moteur !

5.3.9 Éteindre la machine

Procédure :

☒ Coupez le moteur de la machine à l'aide de l'interrupteur.

☒ Fermer le robinet à boisseau sphérique et couper l'alimentation en eau.
Ou bien :
Éteindre l'aspirateur et débrancher le système d'aspiration.

☒ Débrancher la fiche secteur de la prise.

☒ Le cas échéant, retirer la machine du Support de carottage.

☒ Retirer la couronne de forage de la machine.

☒ Vérifier si la machine est encrassée.
Si nécessaire, nettoyer la machine.
🕮 Voir le chapitre 6.3.1 «Nettoyage et contrôle de la machine».

5.3.10 Stockage de la machine

Procédure :

☑ Machine hors tension.
🕮 Voir le chapiter 5.3.9 «Éteindre la machine».

☒ Nettoyer la machine et la laisser sécher complètement.
🕮 Voir le chapiter 6.3.1 «Nettoyage et contrôle de la machine».

☒ Conserver la machine dans un endroit sec et frais, à l’abri de l’humidité et des rayons directs du soleil.

☒ Sécurisez la machine contre toute utilisation non autorisée.

6 Entretien

6.1 Consignes pour un entretien correct

Un entretien insuffisant ou inapproprié peut entraîner des dysfonctionnements et nuire à la sécurité de fonctionnement et à la durée de vie de la machine. Des inspections et un entretien réguliers sont donc indispensables. Nous recommandons de ne confier les travaux d'entretien qu'à du personnel formé.

La garantie convenue contractuellement ne dispense pas l'exploitant de la machine de son obligation d'entretenir la machine conformément aux prescriptions du fabricant dès sa mise en service. La société Kernlochbohrer GmbH décline toute responsabilité pour les dommages causés par un manque d'entretien.

6.2 Plan d'entretien et de contrôle

Les intervalles indiqués s'appliquent à des conditions d'utilisation normales. En cas de conditions difficiles (forte accumulation de poussière, etc.) et d'horaires de travail quotidiens prolongés, l'exploitant doit raccourcir en conséquence les intervalles indiqués.

Utilisez le plan d'entretien et de contrôle uniquement à titre indicatif ! Respectez impérativement les renvois vers les autres chapitres ! Vous y trouverez une description détaillée de la manière d'effectuer chaque opération correctement et en toute sécurité.

Intervalle	Catégorie	Composant	Opération	Chapitre
1 jour	En temps réel	Machine	Nettoyage et contrôle	6.3.1

6.3 Inspection et maintenance

6.3.1 Nettoyage et contrôle de la machine

N'utilisez pas d'éponges abrasives ni d'objets métalliques pour nettoyer la machine. Ceux-ci pourraient endommager la surface de la machine.

Pour nettoyer la machine, n'utilisez pas de nettoyeurs haute pression, de jets d'eau ou d'air comprimé. Le jet d'eau ou d'air trop puissant pourrait endommager la machine.

N'utilisez pas de substances corrosives, nocives pour la santé ou nuisibles à l'environnement pour nettoyer la machine.

Fréquence :

1 jour en temps réel

Outils :

- récipient contenant un mélange d'eau et de détergent doux (par exemple, du liquide vaisselle).
- Chiffon et pinceau
- Graisse résistante à l'eau

Procédure :

☑ Mettre la machine hors tension et débrancher la fiche secteur de la prise.

📖 Voir le chapitre 5.3.9 «Éteindre la machine».

☒ Nettoyer la machine pour éliminer la poussière et les salissures.

- Pour ce faire, utilisez un chiffon humide trempé dans de l'eau mélangée à un détergent doux.
- Veillez à ce qu'aucune eau ne pénètre à l'intérieur de la machine par les ouvertures d'entrée et de sortie d'air.

☒ Nettoyer les ouvertures d'entrée et de sortie d'air à l'aide d'un pinceau et d'un chiffon humide.

☒ Laisser la machine sécher complètement.

- ☒ Vérifiez que toutes les vis et tous les écrous de la machine sont bien serrés. Si nécessaire, resserrez les vis et les écrous.
- ☒ Vérifier l'état et l'efficacité des joints d'étanchéité. Remplacer les joints d'étanchéité endommagés ou usés.
- ☒ Vérifier qu'il n'y a pas de fuite d'huile au niveau du carter de transmission. Si de l'huile s'échappe de la transmission, contacter Kernlochbohrer GmbH.
- ☒ Vérifier que la fiche secteur et le câble d'alimentation ne présentent pas de dommages. Faire remplacer les pièces endommagées par un électricien qualifié.
- ☒ Effectuer un test de fonctionnement du disjoncteur différentiel (PRCD). Si le disjoncteur différentiel ne se déclenche pas lors du test, faire contrôler l'appareil par un électricien qualifié.
- ☒ Appliquer une fine couche de graisse résistante à l'eau sur le filetage extérieur de la broche de perçage de la machine.

7 Dépannage

Si un dysfonctionnement survient pendant le fonctionnement de la machine, veuillez d'abord essayer de le résoudre vous-même à l'aide des informations suivantes.

Si vous ne parvenez pas à résoudre le problème vous-même, veuillez contacter Kernlochbohrer GmbH.

Problème	Cause possible	Solution
La machine ne démarre pas	Alimentation électrique coupée	Brancher un autre appareil électrique pour vérifier le bon fonctionnement de l'alimentation électrique
	La fiche secteur n'est pas correctement branchée.	Branchez correctement la fiche secteur
	Le disjoncteur différentiel n'a pas été réinitialisé	Appuyez sur le bouton de réinitialisation du disjoncteur différentiel
	Contact défectueux au niveau du disjoncteur différentiel	Faire remplacer le disjoncteur de sécurité par un électricien qualifié
	Câble d'alimentation ou interrupteur endommagé	Faire remplacer le câble d'alimentation ou l'interrupteur par un électricien qualifié
	Rotor ou stator endommagé	Faire vérifier par un électricien qualifié et, le cas échéant, faire remplacer
Fuite au niveau des joints d'étanchéité	Joints d'étanchéité usés	Remplacer les joints d'étanchéité

Problème	Cause possible	Solution
La couronne de forage est coincée ou bloquée	La vitesse n'est pas correctement enclenchée	Tourner le sélecteur de vitesse sur la vitesse souhaitée et le laisser s'enclencher
	Accouplement à friction usé	Faire remplacer l'accouplement à friction
	Teneur élevée en acier dans le béton ou matériau très dur	Après avoir arrêté la machine, ajustez légèrement la position du trépan à l'aide d'une clé et tapotez doucement et avec ATTENTION sur le tube du trépan à l'aide d'un manche de marteau en bois jusqu'à ce que la carotte coincée se détache. Retirez lentement le trépan et redémarrez la machine
	Boîte de vitesses endommagée	Faire remplacer la boîte de vitesses
Vitesse de forage trop lente	Fin de la durée de vie de la couronne de forage ou segments de coupe cassés	Vérifier la couronne de forage et la remplacer si nécessaire
	Un excès d'eau de refroidissement entraîne une coupe inefficace des segments de coupe	Réduire le débit d'eau
	Trépan émoussé	Réaffûter les segm. de coupe
	Teneur élevée en acier dans le béton ou matériau très dur	Réduire la pression d'avance pour percer l'acier ou les matériaux durs. L'augmenter à nouveau ensuite
	Angle de forage déréglé	Réajuster l'angle de perçage de manière à ce que la couronne de forage soit perpendiculaire à la surface de coupe
La broche de forage bouge	Broche de forage usée	Faire remplacer la broche de forage

8 Pièces de rechange

8.1 SID202/H-Xtrem

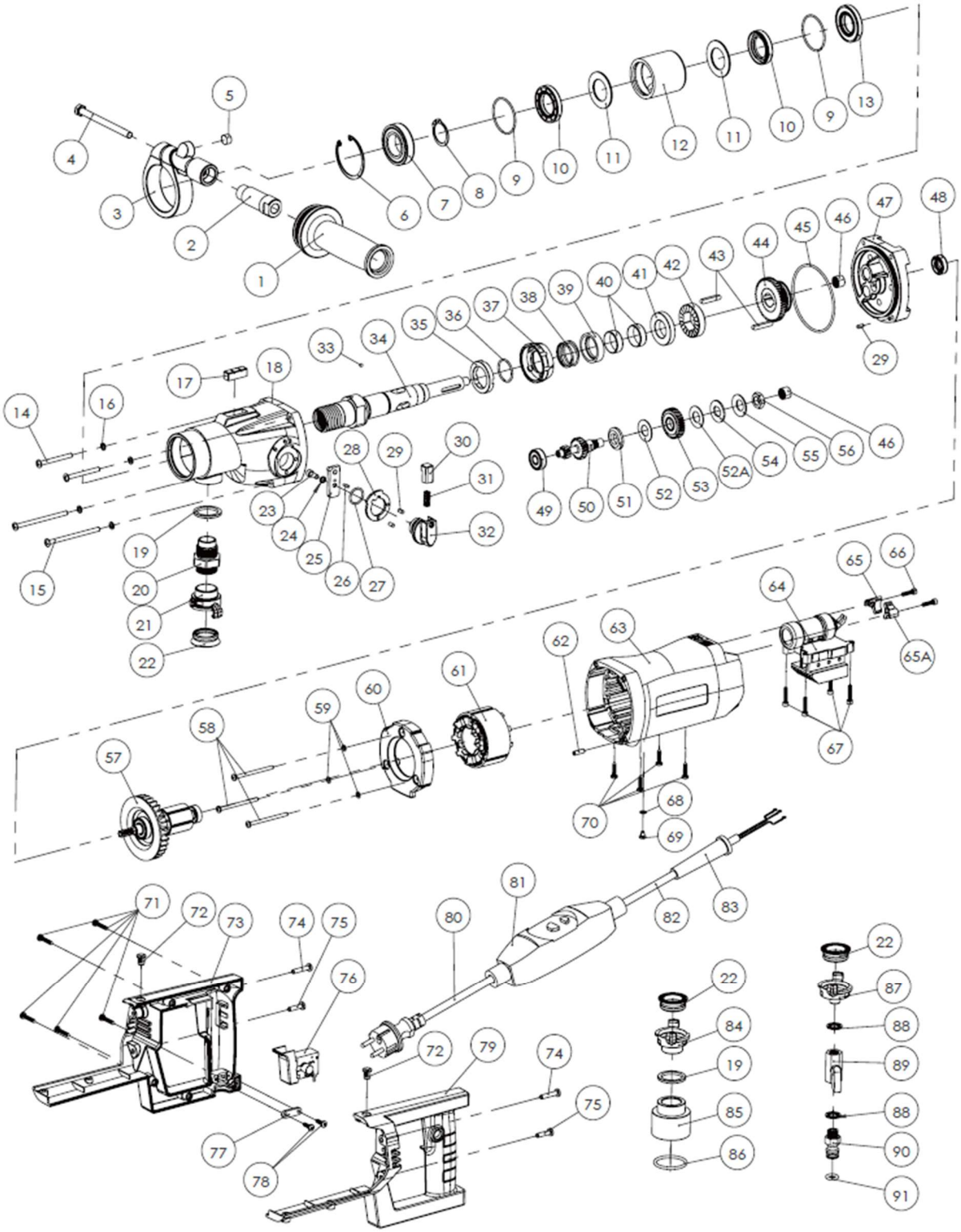

N°	Désignation	Qté
1	Vis à poignée en plastique M14x55	1
2	Tige de liaison de la poignée avant	1
3	Tête de serrage pour poignée avant	1
4	Vis à tête hexagonale M8x100	1
5	Libellule Ø12x6	1
6	Bague Holwith Ø 52, petite languette	1
7	Roulement à billes à gorge profonde 60 / 28	1
8	Arbre avec bague de butée Ø28	1
9	Ressort de serrage en fil métallique Ø 45 x Ø 2	2
10	Joint d'étanchéité anti-poussière et anti-huile TC 28x43x7	2
11	Rondelle à anneau d'étanchéité Ø43xØ28,2x2	2
12	Douille à anneau d'eau	1
13	Joint anti-poussière et anti-huile TC 25x47x7	1
14	Vis à tête champignon à six pans creux M5x50	2
15	Vis à tête champignon à six pans creux M5x80	2
16	Rondelle plate pour Ø5x Ø9x1	4
17	Niveau à carré 10x10x30	1
18	Boîte de vitesses	1
19	Rondelle d'étanchéité (Ø 34,8 × Ø 26,1 × 3,5)	2
20	Vis de raccordement G3/4"	1
21	Raccord rapide G3/4"	1
22	Raccord rapide	3
23	Vis à six pans creux pour bloc-cylindres M5x12	1
24	Coussin Bulppad Ø5 en acier inoxydable	5
25	fourchette de dérailleur	1
26	Goupille cylindrique Ø3x8	1
27	Joint torique Ø 22 x 2)	1
28	Rondelle plate à bouton	1

N°	Désignation	Nb.
48	Joint anti-poussière et anti-huile TC 12x24x7	1
49	Roulement à billes à gorge profonde 629Z	1
50	Arbre de pignon Z15-Z8	1
51	Rondelle de friction	1
52	Disque de friction en cuivre 2 mm	1
52A	Disque de friction en cuivre 1 mm	1
53	Roue conique Z34 M1	1
54	Pince de serrage	1
55	Ressort à disque	1
56	Écrou hexagonal M12x1,25 T=6	1
57	Rotor sans balais (230 V)	1
58	Vis à tête plate à empreinte cruciforme M4x65	3
59	Rondelle plate 4,2	3
60	Amortisseur pneumatique	1
61	Stator (230 V)	
62	Poussoir à tête sphérique M5x16x2x3	1
63	Carter de moteur	1
64	Carte de commande du moteur 230 V/50–60 Hz	1
65	Support de condensateur (à droite)	1
65 A	Support de condensateur (à gauche)	1
66	Vis à tête cylindrique à six pans creux M4x16	2
67	Vis à tête cylindrique à six pans creux M4x20	4
68	Rondelle dentée extérieure M4	1
69	Vis à demi-tête à empreinte cruciforme M4x6	1
70	Vis autotaraudeuse à tête cruciforme M4x20	4
71	Vis autotaraudeuse à empreinte cruciforme, avec tête, pointe et tige, M4x25, acier inoxydable 304	5
72	Douille LED	2
73	Cache droit pour poignée de type D	1

N°	Désignation	Qté
29	Goupille cylindrique Ø4x8	3
30	Tige à bouton-poussoir	~~1~~
31	Ressort Ø5x0,6x35	1
32	Bouton de réglage de la transmission	1
33	Bille d'acier 5/32" (Ø 3,969)	
34	Arbre de sortie	~~1~~
35	Couronne dentée à percussion	~~1~~
36	Ressort métallique Ø 28	1
37	Poignée de frappe	1
38	Ressort de frappe 2,0 × 32,1 × 11,5	1
39	Fiche à ressort	1
40	Manchon à anneau d'eau Ø28 x Ø26 x 9,5	2
41	Dent de frappe Z26 0,7 mm	1
42	Dent de filetage à frapper Z26 0,7 mm	1
43	Composite plat 5×5×30	2
44	Bouton rotatif coulissant à denture Z45-Z38	1
45	Joint torique Ø 85 x 2,5	1
46	Poinçonnage de la bague extérieure du roulement à aiguilles HK1010	2
47	Couvercle central	1

N°	Désignation	Nb.
74	Vis autotaraudeuse à tête cruciforme et ronde, M5x25	2
75	Vis autotaraudeuse à tête cruciforme et ronde, M5x20	2
76	Interrupteur de déclenchement	1
77	Plaque à fils sous pression	1
78	Vis autotaraudeuse à tête cruciforme et ronde, M4x16	2
79	Poignée de type D, cache gauche	1
80	Fiche secteur (230 V) (230 V/3 × 1,5²)	1
81	Disjoncteur différentiel portable (PRCD) (230 V)	1
82	Cordon d'alimentation (230 V/3 × 1,5²)	1
83	Couvercle pour conducteur de protection	1
84	Raccord rapide G3/4"	1
85	Raccord d'aspiration des poussières	1
86	Joint torique 42 × 4,0	1
87	Raccord rapide G1/4 / filetage extérieur en cuivre	1
88	Joint plat combiné BS/A12.7 (12,7 × 19 × 1,5)	2
89	Interrupteur à vanne d'eau (mini-vanne) G1/4″ 1/4 filetage femelle en cuivre chromé	1
90	Raccord de vanne d'eau G1/4“	1
91	Joint torique Ø 16x3,1	1

8.2 SID202/P-Xtrem

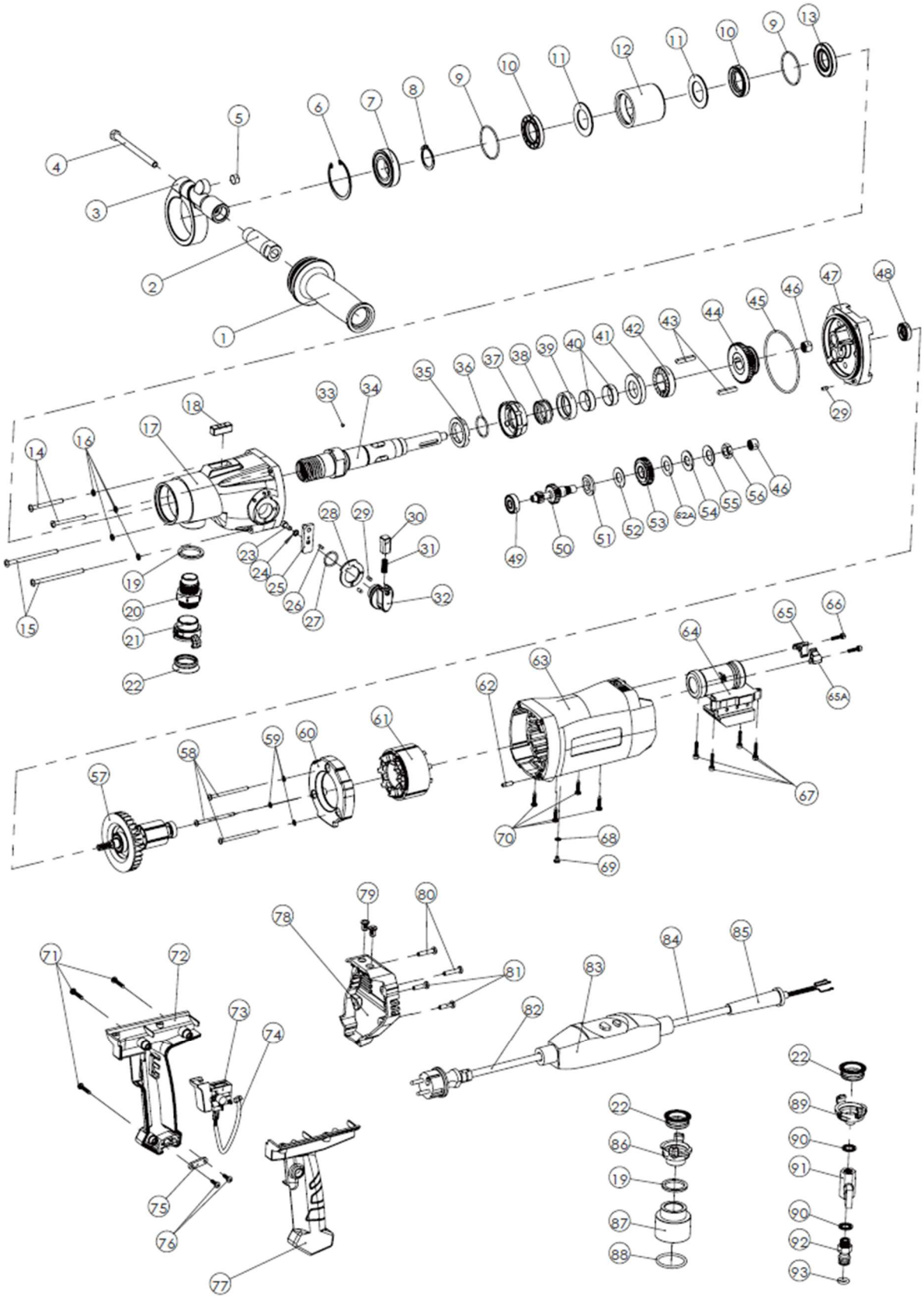

N°	Désignation	Qté
1	Vis à poignée en plastique M14x55	1
2	Tige de liaison de la poignée avant	1
3	Tête de serrage pour poignée avant	1
4	Vis à tête hexagonale M8x100	1
5	Niveau à bulle Ø 12 x 6	1
6	Bague Holwith Ø 52, petite languette	1
7	Roulement à billes à gorge profonde 60/28	1
8	Arbre avec bague de butée Ø 28	1
9	Ressort de serrage en fil métallique Ø 45 x Ø 2	2
10	Joint anti-poussière et anti-huile TC 28x43 x7	2
11	Rondelle à anneau d'étanchéité Ø43 x Ø28,2 x 2	2
12	Douille à anneau d'étanchéité	1
13	Joint d'étanchéité anti-poussière et anti-huile TC 25x47x7	1
14	Vis à tête champignon à six pans creux M5x50	2
15	Vis à tête champignon à six pans creux M5x80	2
16	Rondelle pour Ø5xØ9x1	4
17	Boîte de vitesses	1
18	Niveau à bulle carré 10 x 10 x 30	1
19	Rondelle d'étanchéité (Ø 34,8 × Ø 26,1 × 3,5)	2
20	Vis de raccordement G3/4"	1
21	Raccord rapide G3/4"	1
22	Raccord rapide	3
23	Vis à six pans creux M5x12	1
24	Rondelle d'étanchéité Ø5	5
25	Fourchette de commande	1
26	Goupille cylindrique Ø 3 x 8	1
27	Joint torique Ø 22 x 2	1
28	Rondelle pour bouton rotatif	1
29	Goupille cylindrique Ø4x8	3
30	Tige de pression pour bouton rotatif	1
31	Ressort Ø5x0,6x35	1

N°	Désignation	Nb
49	Roulement à billes à gorge profonde 629Z	1
50	Arbre de pignon Z15-Z8	1
51	Disque de friction	1
52	Rondelle de friction en cuivre 2 mm	1
52A	Disque de friction en cuivre 1 mm	1
53	Roue conique Z34 M1	1
54	Pince de serrage	1
55	Ressort à disque	1
56	Écrou hexagonal M12 x 1,25, T = 6	1
57	Rotor sans balais (230 V)	1
58	Vis à tête plate à empreinte cruciforme M4 x 65	3
59	Rondelle plate 4,2	3
60	Clapet d'aération	1
61	Ensemble stator (230 V)	1
62	Poussoir à tête sphérique M5x16x2x3	1
63	Carter de moteur	1
64	Carte de commande du moteur 230 V/50–60 Hz	1
65	Support de condensateur (à droite)	1
65A	Support de condensateur (gauche)	1
66	Vis à tête cylindrique à six pans creux M4x16	2
67	Vis à tête cylindrique à six pans creux M4x20	4
68	Rondelle à denture extérieure M4	1
69	Vis à tête demi-cylindrique à empreinte cruciforme M4x6	1
70	Vis autotaraudeuse à tête bombée cruciforme M4x20, acier inoxydable	4
71	Vis autotaraudeuse à empreinte cruciforme M4x25, acier inoxydable	3
72	Cache pour poignée de type P (à droite)	1
73	Interrupteur de déclenchement	1
74	Câble de commande	1
75	Plaque de contact à pression	1
76	Vis autotaraudeuse à empreinte cruciforme M4x16	2
77	Cache pour poignée de type P (gauche)	1

N°	Désignation	Qté
32	Bouton de réglage pour boîte de vitesses	1
33	Bille en acier 5/32" (Ø 3,969)	1
34	Arbre de sortie	1
35	Couronne dentée à percussion	1
36	Ressort en fil métallique Ø 28	1
37	Poignée de frappe	1
38	Ressort de frappe 2,0 × 32,1 × 11,5	1
39	Prise à ressort	1
40	Douille à anneau d'étanchéité Ø28xØ26x9,5	2
41	Dent de frappe Z26 0,7 mm	1
42	Dent filetée à frapper Z26 0,7 mm	1
43	Raccord plat 5 x 5 x 30	2
44	Denture du bouton rotatif coulissant Z45-Z38	1
45	Joint torique Ø 85 x 2,5	2
46	Découpage de la bague extérieure du roulement à aiguilles HK1010	1
47	Couvercle central	1
48	Joint d'étanchéité à la poussière et à l'huile à armature TC 12 x 24 x 7	1

N°	Désignation	Nb
78	Couvercle d'extrémité du moteur	1
79	Douille LED	1
80	Vis autotaraudeuse à empreinte cruciforme à tête ronde M5x25	1
81	Vis autotaraudeuse à empreinte cruciforme et tête ronde M5x20	1
82	fiche secteur (230 V / 3 × 1,5²)	1
83	Disjoncteur différentiel portable PRCD (230 V)	1
84	Câble d'alimentation (230 V / 3 × 1,5²)	1
85	Couvercle pour conducteur de protection	1
86	Raccord rapide G3/4	1
87	Raccord d'aspiration des poussières	1
88	Joint torique Ø 42 x 4,0	1
89	Raccord rapide G1/4	1
90	Rondelle plate combinée BS/A12.7 (12,7 x 19 x 1,5)	2
91	Interrupteur de vanne d'eau (mini-vanne)	1
92	Raccord de vanne d'eau G1/4"	1
93	Joint torique Ø 16x3,1	1

9 Déclaration de conformité UE

Le fabricant/distributeur

Kernlochbohrer GmbH
Geigersbühlweg 52
72663 Großbettlingen | Allemagne

déclare par la présente que le produit suivant

Désignation du produit :	**Carotteuse à percussion douce**
Type :	**SID202/H-Xtrem | SID202/P-Xtrem**

est conforme à toutes les dispositions pertinentes de la législation applicable (ci-après) – y compris les modifications en vigueur à la date de la présente déclaration. La responsabilité de l'établissement de la présente déclaration de conformité incombe exclusivement au fabricant. La présente déclaration ne concerne que la machine telle qu'elle a été mise sur le marché ; les pièces ajoutées et/ou les modifications apportées ultérieurement par l'utilisateur final ne sont pas prises en compte.

Les dispositions législatives suivantes ont été appliquées :

Directive «Machines» 2006/42/UE (pour les livraisons jusqu'au 19 janvier 2027)

Règlement (UE) 2023/1230 relatif aux machines (pour les livraisons à compter du 20 janvier 2027)

Directive 2014/30/UE relative à la compatibilité électromagnétique

Les normes harmonisées suivantes ont été appliquées :

EN ISO 12100:2010

EN 62841-1:2015 + A11:2022

EN 62841-3-6:2014 + A12:2022

EN CEI 55014-1:2021

EN CEI 55014-2:2021

EN CEI 61000-3-2:2019 + A1:2021

EN 61000-3-3 : 2013 + A2 : 2021 + AC : 2022-01

Nom et adresse de la personne habilitée à constituer le dossier technique :

Kernlochbohrer GmbH
Geigersbühlweg 52
72663 Großbettlingen | Allemagne

Großbettlingen, le 2026-06-30

Kernlochbohrer GmbH

Guido Pillat

Guido Pillat

Directeur général / Président-directeur général