KERNLOCHBOHRER®
PROFESSIONAL POWER TOOLS

Manual de instrucciones

Secador de edificios

BT-80 BT-158XL

BA-05-000001-04-ES

Ámbito de aplicación

Este Manual de instrucciones sólo es válido para la máquina indicada en la portada.

Compruebe el modelo de la máquina utilizando la placa de características de la máquina.

Instrucciones originales / traducción de las instrucciones originales

De conformidad con la Directiva de Máquinas de la UE, la versión alemana de este Manual de instrucciones es la original.

Las copias en otros idiomas son traducciones de las instrucciones originales.

Kernlochbohrer GmbH

Geigersbühlweg 52

72663 Großbettlingen

Alemania

Teléfono: +49 (0)70 22 / 50 34 900

Correo electrónico: info@kernlochbohrer.com

Internet: http://www.kernlochbohrer.com

© Kernlochbohrer GmbH

Esta documentación está protegida por derechos de autor.

Kernlochbohrer GmbH se reserva todos los derechos sobre esta documentación, en particular el derecho de reproducción, distribución y traducción, incluso en el caso de solicitudes de derechos de propiedad industrial. Queda prohibida la reproducción total o parcial de esta documentación por cualquier medio, ya sea electrónico o mecánico, así como su procesamiento, duplicación o distribución mediante sistemas electrónicos, sin la autorización expresa por escrito de Kernlochbohrer GmbH.

Sujeto a errores y cambios técnicos.

Kernlochbohrer GmbH no se hace responsable de los errores que pueda contener esta documentación. Queda excluida toda responsabilidad por daños directos o indirectos derivados de la entrega o el uso de esta documentación en la medida en que lo permita la ley. Además, Kernlochbohrer GmbH no se hace responsable de los daños derivados de la infracción de patentes y otros derechos de terceros.

El funcionamiento de la máquina se limita a las funciones descritas en la documentación técnica asociada.

Índice

1 Información y apoyo 7
1.1 Gracias al comprador 7
1.2 Uso del Manual de instrucciones 7
1.3 Cambios 7
1.4 Explicación de los símbolos 8
1.5 Garantía 8
1.6 Protección del medio ambiente 9
1.6.1 Eliminación del producto 9
1.6.2 Eliminación de los envases 9
1.7 Servicio 10
2 Seguridad 11
2.1 Información general 11
2.2 Uso previsto 11
2.3 Normas de seguridad para el operador 12
2.3.1 Medidas de seguridad de la organización 12
2.3.2 Cambios en la máquina 12
2.3.3 Piezas de recambio 13
2.3.4 Personal 13
2.4 Normas de seguridad para el personal 14
2.4.1 Comportamiento seguro 14
2.4.2 Funcionamiento seguro 15
2.5 Seguridad durante el mantenimiento 16
2.5.1 Información general 16
2.5.2 Limpieza 16
3 Datos técnicos 17
4 Descripción de la máquina 18
4.1 Componentes de máquinas y dispositivos de funcionamiento 18
4.2 Mostrar 19
4.2.1 Botón de encendido/apagado 20

4.2.2 Botones de flecha 20
4.2.3 Botón de modo de funcionamiento 20
4.3 Esquema del circuito 21
4.4 Volumen de suministro 21
5 Utilización de la máquina 22
5.1 Precauciones específicas 22
5.1.1 Secador de edificios 22
5.1.2 Máquinas con refrigerante inflamable 23
5.2 Transporte de la máquina 24
5.3 Desembalaje de la máquina 24
5.4 Puesta en marcha de la máquina 25
5.5 Trabajar con la máquina 25
5.5.1 Inspección visual de la máquina 25
5.5.2 Conexión eléctrica 26
5.5.3 Encender la máquina 27
5.5.4 Apagar la máquina 30
5.5.5 Guardar la máquina 30
6 Mantenimiento 31
6.1 Notas sobre el mantenimiento adecuado 31
6.2 Plan de mantenimiento e inspección 31
6.3 Inspección y mantenimiento 32
6.3.1 Limpieza de la máquina 32
6.3.2 Limpiar el filtro de aire y el tamiz filtrante 34
7 Solución de problemas 36
8 Piezas de recambio 37
9 Declaración de conformidad de la UE 38

1 Información y apoyo

1.1 Gracias al comprador

Gracias por adquirir una máquina de Kernlochbohrer GmbH.

Lea atentamente el Manual de instrucciones y respete las indicaciones de seguridad. Si sigue el Manual de instrucciones, podrá aprovechar al máximo las excelentes prestaciones de nuestro producto.

Si tiene alguna pregunta sobre el funcionamiento de la máquina, póngase en contacto directamente con Kernlochbohrer GmbH. Estamos a su disposición para responder a sus preguntas en cualquier momento.

1.2 Uso del Manual de instrucciones

La máquina está destinada a un uso profesional y sólo debe ser manejada por personal cualificado. Siga estrictamente las instrucciones del Manual de instrucciones.

En caso de incumplimiento del Manual de instrucciones, que puede provocar lesiones o daños en la máquina, nuestra empresa declina toda responsabilidad.

El Manual de instrucciones es imprescindible para utilizar la máquina. Por ello, el Manual de instrucciones debe conservarse siempre cerca de la máquina y ser accesible en todo momento al personal previsto.

Además del Manual de instrucciones, deben facilitarse las normativas de aplicación general y local sobre prevención de accidentes y protección del medio ambiente; el cumplimiento de estas normativas debe comprobarse periódicamente.

1.3 Cambios

Kernlochbohrer GmbH se reserva el derecho a modificar el diseño y el aspecto de los productos, así como su Manual de instrucciones. Las modificaciones futuras del Manual de instrucciones se realizarán sin previo aviso.

1.4 Explicación de los símbolos

⚠ El símbolo llama su atención sobre los peligros que debe tener en cuenta al realizar los siguientes trabajos para evitar lesiones a sí mismo, a otras personas o daños materiales.

📖 Referencia cruzada a otra sección del Manual de instrucciones.

☑ Prerrequisito para una acción.

☒ Acción a realizar.

↳ Comportamiento de la máquina que cabe esperar como resultado de la acción precedente.

ⓘ Información de fondo o referencia a características especiales.

1.5 Garantía

De acuerdo con las condiciones generales de entrega de Kernlochbohrer GmbH, se aplica un periodo de garantía de 12 meses para defectos materiales en transacciones comerciales con empresas (prueba mediante factura o albarán de entrega).

Quedan excluidos los daños causados por desgaste natural, sobrecarga o manipulación indebida.

Los daños causados por defectos del material o del fabricante se subsanarán gratuitamente mediante reparación o sustitución. Las reclamaciones solo se reconocerán si el aparato se envía a Kernlochbohrer GmbH sin desmontar.

Las piezas de desgaste están excluidas de la garantía.

1.6 Protección del medio ambiente

1.6.1 Eliminación del producto

Siga la normativa nacional sobre eliminación y reciclaje respetuosos con el medio ambiente de máquinas y accesorios usados.

Sólo para países de la UE:¡No deseche la máquina con la basura doméstica! De conformidad con la Directiva europea 2012/19/UE sobre residuos de aparatos eléctricos y electrónicos y su transposición a la legislación nacional, las herramientas eléctricas usadas deben recogerse por separado y reciclarse de forma respetuosa con el medio ambiente.

El refrigerante propano contenido en la máquina debe ser eliminado correctamente por empresas con la certificación adecuada de acuerdo con la legislación nacional.

1.6.2 Eliminación de los envases

Los envases están fabricados con materiales reciclables. Deben eliminarse de acuerdo con su etiquetado y las directrices municipales.

ⓘ La máquina se transportaba en una bolsa de plástico.
Guarde la bolsa de plástico para poder guardar la máquina en ella más adelante.

1.7 Servicio

La información precisa y las preguntas específicas permiten subsanar rápidamente los fallos, facilitan los pedidos de piezas de recambio y evitan entregas incorrectas.

Antes de ponerse en contacto con el servicio, recopile primero los siguientes datos.

La designación del modelo debe indicarse en todas las consultas y pedidos. Esta información se encuentra en la placa de características de la máquina.

En caso de averías, se requiere más información: tipo y alcance de la avería, circunstancias que la acompañan, presunta causa.

Para el pedido de piezas de recambio se requiere: Cantidad y número de posición en el despiece de este Manual de instrucciones.

Datos de contacto:

Kernlochbohrer GmbH
Geigersbühlweg 52
72663 Großbettlingen
Alemania
Teléfono: +49 (0)70 22 / 50 34 900
E-Mail: info@kernlochbohrer.com
Internet: http://www.kernlochbohrer.com

2 Seguridad

2.1 Información general

La máquina ha sido construida según el estado de la técnica y de conformidad con las leyes, normas y reglamentos de seguridad aplicables. No obstante, el uso de la máquina puede ocasionar peligros para el usuario o terceros, así como daños a la máquina y a otros bienes.

La máquina sólo puede utilizarse si está en perfecto estado de funcionamiento y de acuerdo con el uso previsto y de forma segura y respetando los riesgos.

Si la máquina está dañada o funciona mal, apáguela inmediatamente, asegúrela para que no se vuelva a encender y repárela o haga que la reparen.

2.2 Uso previsto

La máquina está destinada exclusivamente a deshumidificar el aire en espacios interiores (como obras, sótanos, garajes).

La máquina sólo debe utilizarse dentro de los límites de sus datos técnicos. Esta información, por ejemplo los datos de rendimiento y las condiciones ambientales, se puede encontrar en el capítulo "Datos técnicos".

Cualquier otro uso o uso más allá de esto se considera uso inadecuado - ¡riesgo de accidente! Kernlochbohrer GmbH no se responsabiliza de los daños resultantes. El riesgo es asumido exclusivamente por el operador.

El uso previsto incluye también la observación del Manual de instrucciones y el cumplimiento de los intervalos de mantenimiento prescritos.

2.3 Normas de seguridad para el operador

2.3.1 Medidas de seguridad de la organización

El Manual de instrucciones debe estar siempre a disposición del personal de servicio y mantenimiento. Por lo tanto, debe conservarse siempre en el lugar de uso de la máquina.

También debe disponerse de la normativa sobre prevención de accidentes y protección del medio ambiente aplicable en el lugar de utilización de la máquina. El operador de la máquina debe comprobar periódicamente el cumplimiento de estas normas.

El uso de máquinas emisoras de sonido puede estar limitado en el tiempo por la normativa nacional o local.

La máquina no debe utilizarse en atmósferas potencialmente explosivas.

Todas las indicaciones de seguridad y peligro de la máquina deben ser legibles y no deben retirarse.

El operador debe proporcionar el equipo de protección necesario para manejar la máquina. El operador debe asegurarse de que el personal utiliza correctamente el equipo de protección.

Los materiales de servicio y auxiliares, como lubricantes o productos de limpieza, deben seleccionarse de forma que se respeten los valores límite de sustancias peligrosas aplicables en el lugar de utilización. Deben cumplirse las normas de protección y eliminación medioambiental aplicables en el lugar de uso.

2.3.2 Cambios en la máquina

El usuario no podrá realizar ninguna modificación en la máquina sin la autorización por escrito de Kernlochbohrer GmbH. Si el operario realiza modificaciones sin autorización, la garantía quedará anulada. Kernlochbohrer GmbH no se hace responsable de los daños causados por modificaciones no autorizadas.

2.3.3 Piezas de recambio

Las piezas de recambio deben cumplir las propiedades definidas por Kernlochbohrer GmbH. Esto se garantiza siempre para las piezas de repuesto suministradas por Kernlochbohrer GmbH. Kernlochbohrer GmbH no se hace responsable de los daños causados por el uso de piezas de repuesto inadecuadas.

2.3.4 Personal

Todas las personas autorizadas para la puesta en servicio, el manejo y el mantenimiento de la máquina deben haber leído y comprendido previamente el Manual de instrucciones.

La máquina sólo debe ser manejada por personas debidamente instruidas de antemano.

El mantenimiento de la máquina sólo debe ser realizado por personas que hayan recibido la formación especializada adecuada para esta actividad.

No se permite a los menores trabajar con la máquina. Los jóvenes mayores de 16 años que reciban formación bajo supervisión están exentos de esta normativa.

2.4 Normas de seguridad para el personal

2.4.1 Comportamiento seguro

Todas las personas responsables de la puesta en marcha, el funcionamiento y el mantenimiento de la máquina deben haber leído y comprendido previamente el Manual de instrucciones.

La máquina sólo debe ser manejada por personas debidamente instruidas de antemano.

El mantenimiento de la máquina sólo debe ser realizado por personas que hayan recibido la formación especializada adecuada para esta actividad.

No se permite a los menores trabajar con la máquina. Los jóvenes mayores de 16 años que reciban formación bajo supervisión están exentos de esta normativa.

Debe evitarse cualquier trabajo en y con la máquina que pueda poner en peligro la seguridad.

Todas las indicaciones de seguridad y peligro de la máquina deben ser legibles y no deben retirarse.

2.4.2 Funcionamiento seguro

El manejo de la máquina requiere la plena concentración y capacidad del personal. Las personas demasiado cansadas, incapaces de concentrarse o bajo los efectos del alcohol, drogas o medicamentos no deben trabajar en o con la máquina.

Antes de utilizar la máquina, compruebe que está en perfecto estado. Si la máquina está dañada, no debe utilizarse. Entonces asegure la máquina contra el uso y repárela o haga que la reparen.

Para no poner en peligro el funcionamiento y la seguridad de la máquina, no deben retirarse las cubiertas ni otros componentes de la máquina.

Antes de arrancar o poner en marcha la máquina, asegúrese de que las personas no corren peligro por la máquina en marcha.

Los elementos de mando no deben accionarse de forma irreflexiva o intencionada. Esto podría provocar lesiones personales o daños en la máquina.

Las aberturas de entrada y salida de aire no deben taparse durante el uso.

No sumerja nunca la máquina en agua.

La máquina debe limpiarse periódicamente para que no se acumule suciedad. Todos los elementos de mando y las empuñaduras deben mantenerse limpios, secos y sin grasa.

Cuando no se utilice la máquina, debe estacionarse de forma que nadie corra peligro. Asegure la máquina contra el uso no autorizado.

2.5 Seguridad durante el mantenimiento

2.5.1 Información general

El mantenimiento de la máquina sólo debe ser realizado por personas que hayan recibido la formación especializada adecuada para esta actividad.

Deben respetarse las actividades de mantenimiento y los intervalos especificados en el Manual de instrucciones.

Para llevar a cabo las actividades de mantenimiento se requiere un equipo de taller adecuado al tipo de trabajo.

Antes de iniciar los trabajos de mantenimiento deben tomarse las siguientes precauciones de seguridad:

- Coloque la máquina de forma que el punto de acceso sea fácilmente accesible.
- Ponga la máquina en el estado de funcionamiento adecuado.

Una vez finalizadas las actividades de mantenimiento:

- Monte la máquina por completo.
- Si se han desmontado elementos de mando o dispositivos de seguridad, hay que volver a montarlos y comprobar su funcionamiento.
- Vuelva a apretar las uniones atornilladas aflojadas. Vuelva a colocar los cierres de tornillo

2.5.2 Limpieza

No utilice sustancias corrosivas, nocivas o perjudiciales para el medio ambiente para limpiar la máquina.
Deseche los productos de limpieza de forma respetuosa con el medio ambiente.

No utilice en ningún caso limpiadores de alta presión, chorros de agua o aire comprimido para limpiar la máquina.

3 Datos técnicos

Modelo	**BT-80**	**BT-158XL**
Número de artículo	6573	6575
Rendimiento de deshumidificación (a 30°C / 80% de humedad)	80 dm³/24h	158 dm³/24h
Circulación de aire	1000 m³/h	1200 m³/h
Superficie recomendada	De 60 m² a 80 m²	De 80 m² a 100 m²
Volumen de sala recomendado	De 150 m³ a 200 m³	De 200 m³ a 250 m³
Consumo de energía	1250 W	1650 W
Tensión	230 V± 5% / 50 Hz	
Consumo de energía	5 A	7 A
Refrigerante	Propano (R290)	
Cantidad de refrigerante	330 g	380 g
Anchura	500 mm	
Profundidad	525 mm	
Altura	1000 mm	1100 mm
Peso	45 kg	50 kg
Tipo de cable de red	H05RN-F 3G 0,75	
Longitud del cable de alimentación	1,8 m	
Manguera de condensado	L = 1 m | D = 8 mm | d = 6 mm	
Temperatura ambiente admisible	5°C a 35°C	
Humedad relativa admisible	30% a 80%.	
Nivel de potencia acústica L_{weq}	55 dB(A) a 60 dB(A)	

4 Descripción de la máquina

4.1 Componentes de máquinas y dispositivos de funcionamiento

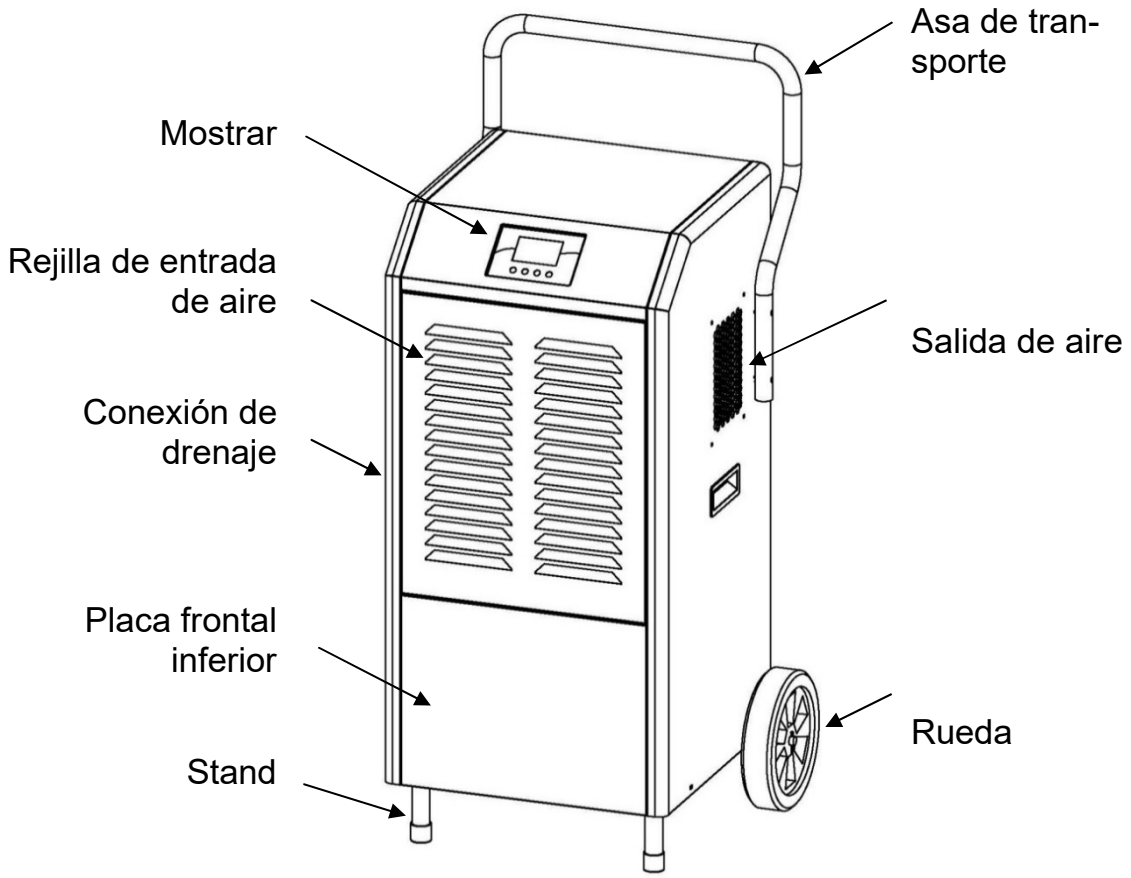

4.2 Mostrar

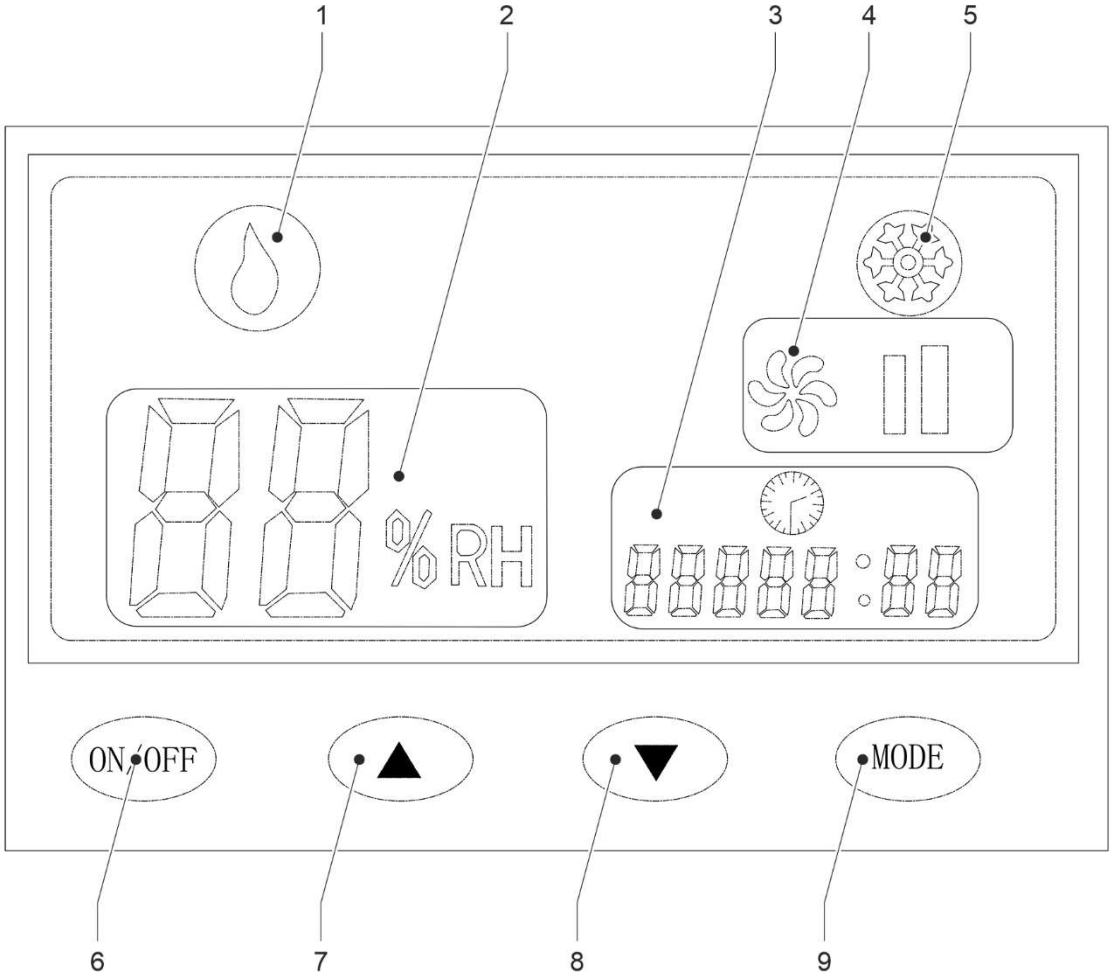

1 "Pantalla "Modo deshumidificación

2 Pantalla "Humedad

3 Pantalla "Tiempo" (tiempo de funcionamiento restante, tiempo hasta el arranque y contador de horas de funcionamiento)

4 Pantalla "Velocidad del flujo de aire

5 Pantalla "deshielo automático

6 Botón de encendido/apagado

7 Botón de flecha "Aumentar

8 Botón de flecha "Reducir

9 Botón de modo de funcionamiento

4.2.1 Botón de encendido/apagado

La máquina se enciende y se apaga mediante el botón de encendido/apagado (etiquetado ON/OFF).

4.2.2 Botones de flecha

Los botones de flecha "Reducir" (▼) y "Aumentar" (▲) permiten reducir o aumentar diversos valores de ajuste.

4.2.3 Botón de modo de funcionamiento

Cada vez que pulses el botón de modo de funcionamiento (etiquetado como Mode), podrás cambiar entre los siguientes ajustes:

- Valor de humedad deseado
- Duración deseada de la ejecución o duración hasta el inicio (en pasos de una hora / máximo 24 horas)

  ⓘ Si no se especifica el tiempo de funcionamiento deseado, la máquina funcionará de forma continua.
- Velocidad del flujo de aire en dos etapas

Si se pulsa el botón de modo de funcionamiento durante 10 segundos, se pueden cambiar los siguientes ajustes:

- Tiempo de descongelación
- Tiempo de funcionamiento del compresor

⚠ Kernlochbohrer GmbH recomienda no modificar estos ajustes, ya que han sido optimizados en fábrica.

4.3 Esquema del circuito

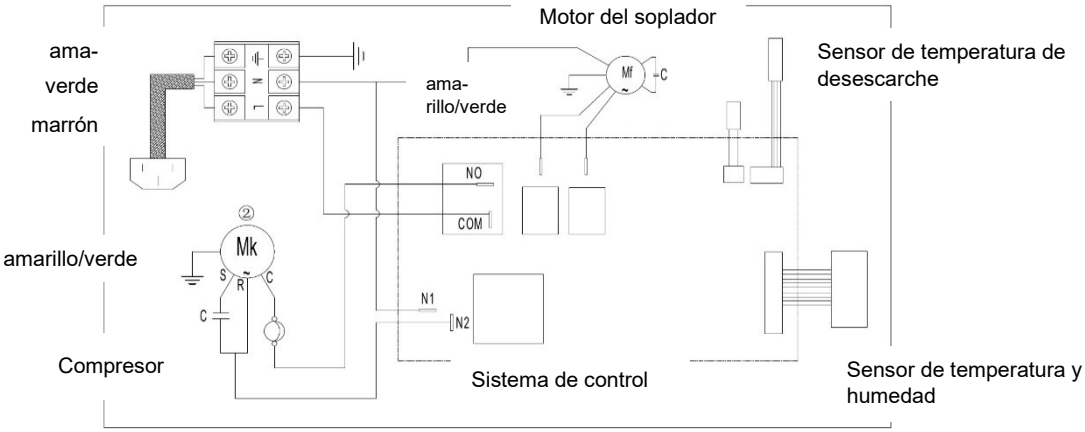

4.4 Volumen de suministro

El volumen de suministro de la máquina incluye los siguientes componentes:

- Secador de edificios
- Asa de transporte con 4 tornillos de fijación
- Manguera de condensado
- Manual de instrucciones

5 Utilización de la máquina

5.1 Precauciones específicas

5.1.1 Secador de edificios

Peligro de descarga eléctrica.

La máquina no dispone del grado de protección adecuado, por lo que no debe utilizarse en espacios húmedos (por ejemplo, cuartos de baño o lavanderías).

La máquina sólo puede utilizarse en interiores.

La entrada y la salida de aire de la máquina deben estar a una distancia mínima de 50 cm de paredes y componentes similares durante el funcionamiento.

Durante el funcionamiento, la máquina no debe exponerse a la luz solar directa, a corrientes de aire fuertes ni a salpicaduras de agua.

La máquina no debe utilizarse en un charco de agua ni cerca de fuentes de calor (calefactores, hornos, etc.).

La máquina no debe utilizarse si existe riesgo de heladas.

Para evitar daños, no coloque ningún objeto sobre la máquina.

Si se produce una avería durante el funcionamiento de la máquina (por ejemplo, olor a quemado), apáguela inmediatamente y desconecte el enchufe de la toma de corriente. De lo contrario, podría producirse un incendio, una descarga eléctrica u otro incidente. No vuelva a encender la máquina hasta que se haya subsanado la avería y la máquina funcione correctamente.

El aire ambiente a deshumidificar no debe estar contaminado con disolventes u otros productos químicos. Esto podría dañar irreparablemente la máquina.

El cable de alimentación de la máquina debe mantenerse alejado del calor, el aceite, los bordes afilados y las piezas móviles. Un cable de alimentación dañado supone un grave riesgo de descarga eléctrica.

5.1.2 Máquinas con refrigerante inflamable

La máquina sólo debe instalarse en habitaciones en las que no pueda acumularse ningún escape de refrigerante. De este modo se evita la ignición del refrigerante por fuentes de ignición como cocinas u hornos eléctricos.

La máquina sólo debe instalarse en locales en los que no haya fuentes de ignición.

El refrigerante utilizado, propano (R290), es incoloro e inodoro, por lo que no puede detectarse sin un equipo de medición adecuado.

Deben cumplirse las normativas nacionales o locales aplicables para el uso de máquinas con refrigerante inflamable.

La máquina sólo debe utilizarse o almacenarse en espacios con una superficie mínima de 15 m².

El circuito de refrigerante es un sistema herméticamente cerrado y libre de mantenimiento y sólo puede ser reparado por personal especializado en tecnología de refrigeración y aire acondicionado.

Las personas que realicen trabajos en el circuito frigorífico deben disponer de un certificado de aptitud que acredite su experiencia en la manipulación segura de refrigerantes.

<u>Peligros debidos al refrigerante propano (R290)</u>

Advertencias de peligro	H220	Gas extremadamente inflamable
	H280	Contiene gas a presión, puede explotar al calentarse
Instrucciones de seguridad	P210	Mantener alejado del calor, superficies calientes, chispas, llamas abiertas y otras fuentes de ignición. No fumar.
	P377	Incendio en caso de fuga de gas: No extinguir hasta que la fuga pueda detenerse sin peligro.
	P381	Retire todas las fuentes de ignición si es seguro hacerlo.
	P403	Almacenar en un lugar bien ventilado.

5.2 Transporte de la máquina

Antes de transportar la máquina:

- Apague la máquina.
- Desconecte el enchufe de la toma de corriente.
- Enrolle el cable de red alrededor del armazón de enrollado situado en la parte posterior de la máquina.

  Retire la manguera de condensado de la conexión de drenaje, vacíela completamente y enróllela alrededor del armazón de enrollado.

La máquina puede inclinarse un máximo de 45° con respecto a la vertical durante el transporte.

Si la máquina se ha inclinado accidentalmente más de 45°, colóquela en posición vertical y espere 12 horas antes de encenderla.

Después de transportar el aparato, vuelva a colocarlo en posición vertical y asegúrelo para que no se caiga.

5.3 Desembalaje de la máquina

<u>Procedimiento:</u>

☒ Saque la máquina y los accesorios del embalaje.

☒ Retire completamente el embalaje de la máquina.

☒ Desenrolle completamente el cable de alimentación. El cable de alimentación y el enchufe no deben estar dañados.

ⓘ La máquina se entregó en una bolsa de plástico.
Guarde la bolsa de plástico para poder guardar la máquina en ella más adelante.

5.4 Puesta en marcha de la máquina

Procedimiento:

☑ Máquina desembalada.

☒ Coloque la máquina sobre sus pies y ruedas.

☒ Fije el asa de transporte a ambos lados de la carcasa de la máquina con 2 tornillos cada una.

☒ Asegúrese de que el filtro de aire está instalado en la entrada de aire.

☒ Conecte la manguera de condensado (Ø exterior 8 mm | Ø interior 6 mm) a la conexión de desagüe.

ⓘ Longitud máxima de la manguera: 20 m.
Diferencia de altura máxima desde la conexión de desagüe hasta el extremo libre de la manguera de condensados: 2 m.

5.5 Trabajar con la máquina

5.5.1 Inspección visual de la máquina

Antes de trabajar con la máquina, debe inspeccionarse visualmente:

- Compruebe el estado general y la limpieza de la máquina.
- Comprobar la presencia de todas las cubiertas y componentes de la máquina
- Compruebe que todos los tornillos estén apretados.
- Las aberturas de entrada y salida de aire no deben estar sucias ni tapadas.
- El cable de alimentación y el enchufe no deben estar dañados.

5.5.2 Conexión eléctrica

Peligro de descarga eléctrica.

La máquina no dispone del grado de protección adecuado, por lo que no debe utilizarse en espacios húmedos (por ejemplo, cuartos de baño o lavanderías).

Tenga en cuenta los siguientes puntos:

- Respete los valores de conexión eléctrica del aparato.

  📖 Véase el capítulo 3 "Datos técnicos".
- El cable de alimentación y el enchufe no deben estar dañados.
- El cable de red dañado o el enchufe de red dañado sólo pueden ser sustituidos por Kernlochbohrer GmbH o por un electricista cualificado.
- El enchufe y la toma de corriente deben estar limpios y sin polvo.
- La tensión eléctrica suministrada no debe desviarse más de un 5% del valor nominal. Las tensiones excesivas pueden provocar daños irreparables en la máquina.
- No deben producirse picos de tensión cuando la máquina funcione con generadores.
- Al conectar la máquina a la red eléctrica, debe conectarse antes un dispositivo de corriente residual (RCD) con una corriente de disparo máxima de 30 mA.
- La máquina se suministra con un enchufe de red de tipo F (CEE 7/4). Sólo debe utilizarse con los enchufes de seguridad correspondientes (CEE 7/3).
- Cuando se utilicen cables alargadores, la sección del cable debe ser adecuada al consumo de energía de la máquina.
- Al utilizar un carrete de cable, el cable debe estar siempre completamente desenrollado.
- Para desenchufar la clavija de red de la toma de corriente, sujete la clavija de red. No tire del cable.
- Si no va a utilizar la máquina durante un periodo prolongado, apáguela y desenchúfela de la toma de corriente.

5.5.3 Encender la máquina

⚠ La máquina sólo debe utilizarse o almacenarse en espacios con una superficie mínima de 15 m².

⚠ La máquina puede inclinarse un máximo de 45° con respecto a la vertical durante el transporte y el funcionamiento.
Si la máquina se ha inclinado accidentalmente más de 45°, colóquela en posición vertical y espere 12 horas antes de encenderla.

Procedimiento:

☑ Puesta en marcha de la máquina.

☑ Inspección visual de la máquina realizada.

☒ Cierre las ventanas y las puertas de la habitación que vaya a deshumidificar.

☒ Coloque la máquina en posición vertical sobre una superficie nivelada.

⚠ Si la máquina vuelca, podría salir líquido refrigerante y causar daños a la máquina o a otros objetos. También podría provocar un incendio o riesgo de descarga eléctrica.

🕮 Véase también el capítulo 5.1 "Precauciones específicas".

☒ Realice la conexión eléctrica a la máquina.

🕮 Véase el capítulo 5.5.2 "Conexión eléctrica".

↳ La pantalla de la máquina muestra

- Humedad del aire ambiente.
- Número de horas de funcionamiento realizadas (se muestra en formato hhhhh:mm en pasos de 10 minutos).

☒ Lleve el extremo libre de la manguera de condensados a un desagüe adecuado o a un recipiente de recogida suficientemente grande. Asegúrese de que la manguera de condensados esté tendida sin dobleces.

☒ Pulsa el botón de encendido/apagado.

↳ La máquina confirma el encendido con una señal acústica.

☒ Pulse por primera vez el botón de modo de funcionamiento.

↳ La indicación "Humedad" parpadea.

☒ Utilice los botones de flecha para ajustar la humedad deseada (30 - 80%).

☒ Espere 5 segundos después de alcanzar el ajuste de humedad deseado.

↳ Se almacena la humedad deseada.

↳ El indicador "Humedad" se enciende de forma permanente.

↳ La máquina empieza a deshumidificar el aire ambiente. La pantalla "Humedad" muestra el cambio a lo largo del tiempo.

☒ Pulse por segunda vez el botón de modo de funcionamiento.

↳ La indicación "Hora" parpadea.

☒ Utilice los botones de flecha para ajustar el tiempo de funcionamiento deseado de la máquina (de 0 a 24 horas | en pasos de una hora).

ⓘ Si no se especifica el tiempo de funcionamiento deseado, la máquina funciona de forma continua.

☒ Espere 5 segundos después de alcanzar el ajuste de tiempo de funcionamiento deseado.

↳ Se guarda el tiempo de funcionamiento deseado.

↳ El indicador "Hora" se enciende de forma continua.

☒ Pulse por tercera vez el botón de modo de funcionamiento.

☒ Utilice los botones de flecha para ajustar la velocidad de flujo de aire deseada (se pueden seleccionar dos niveles diferentes).

☒ Pulsa el botón de encendido/apagado.

↳ Se sale del menú de ajuste de los modos de funcionamiento.

☒ Vuelve a pulsar el botón de encendido/apagado.

↳ La máquina inicia el proceso de deshumidificación con los modos de funcionamiento establecidos.

↳ La pantalla de la máquina muestra

- Humedad actual del aire ambiente.
- Ajustar la velocidad del flujo de aire.
- Número de horas de funcionamiento realizadas (se muestra en formato hhhhh:mm en pasos de 10 minutos).
- Muestra "Modo deshumidificación".

ⓘ Cuando la humedad del aire ambiente alcanza el valor deseado, la máquina se apaga automáticamente.

ⓘ Como alternativa al ajuste del tiempo de funcionamiento deseado, también puede ajustar un tiempo hasta que la máquina se ponga en marcha.

Cuando la máquina está encendida pero no arrancada:

- Pulse el botón de modo de funcionamiento durante dos segundos.
- Utilice los botones de flecha para ajustar el tiempo deseado hasta que la máquina se ponga en marcha (de 0 a 24 horas | en pasos de una hora).

Sólo es posible ajustar la duración de la marcha o el tiempo hasta que la máquina se pone en marcha. No es posible ajustar ambas duraciones.

ⓘ El condensado separado por la máquina se bombea automáticamente mediante la bomba de condensado cuando se alcanza una cantidad de llenado de 150 ml.

ⓘ Cuando la temperatura ambiente es baja, la máquina inicia automáticamente el proceso de deshielo:

- El compresor está apagado.
- El ventilador sigue funcionando.
- Se enciende el indicador "Desescarche automático".
- El indicador "Velocidad del flujo de aire" no se enciende.

ⓘ Cuando se apaga y se vuelve a encender, la máquina tiene un retardo de encendido de 3 minutos.

ⓘ Cuando se apaga la máquina, se guarda el número de horas de funcionamiento realizadas.

5.5.4 Apagar la máquina

Procedimiento:

☒ Pulsa el botón de encendido/apagado.

↳ La máquina está apagada.

☒ Desconecte el enchufe de la toma de corriente.

☒ Enrolle el cable de red alrededor del armazón de enrollado situado en la parte posterior de la máquina.

☒ Drene completamente la manguera de condensado, retírela de la conexión de drenaje y enróllela alrededor del armazón de enrollado.

☒ Compruebe si la máquina está sucia. Limpie la máquina si es necesario.

🕮 Véase el capítulo 6.3.1 "Limpieza de la máquina".

5.5.5 Guardar la máquina

⚠ La máquina sólo debe utilizarse o almacenarse en espacios con una superficie mínima de 15 m².

🕮 Véase también el capítulo 5.1 "Precauciones específicas".

Procedimiento:

☑ Máquina apagada.

🕮 Véase el capítulo 5.5.4 "Apagar la máquina".

☒ Limpie la máquina y déjela secar completamente.

🕮 Véase el capítulo 6.3.1 "Limpieza de la máquina".

☒ Limpie el filtro de aire y el tamiz filtrante.

🕮 Consulte el capítulo 6.3.2 "Limpiar el filtro de aire y el tamiz filtrante".

☒ Aparque la máquina en posición vertical y asegúrela para que no se caiga.

☒ Proteja la máquina de la entrada de polvo con una bolsa de plástico.

☒ Guarde la máquina en un lugar seco, fresco y protegido de la humedad y la luz solar directa.

☒ Asegure la máquina contra el uso no autorizado.

6 Mantenimiento

6.1 Notas sobre el mantenimiento adecuado

Un mantenimiento insuficiente o inadecuado puede provocar averías y mermar la seguridad de funcionamiento y la vida útil de la máquina. Por lo tanto, es esencial realizar inspecciones y tareas de mantenimiento periódicas. Recomendamos que los trabajos de mantenimiento sean realizados únicamente por personal cualificado.

La garantía acordada contractualmente no exime a la empresa explotadora de la máquina de la obligación de mantener la máquina conforme a las instrucciones del fabricante desde el momento de la puesta en servicio. Kernlochbohrer GmbH no se hace responsable de los daños causados por la falta de mantenimiento.

6.2 Plan de mantenimiento e inspección

Los intervalos indicados se refieren a condiciones normales de funcionamiento. En condiciones más difíciles (fuerte acumulación de polvo, etc.) y tiempos de trabajo diarios más largos, el operador deberá acortar en consecuencia los intervalos especificados.

Utilice el programa de mantenimiento e inspección sólo como guía. Asegúrese de seguir las referencias cruzadas a los demás capítulos. En ellos se describe detalladamente cómo realizar las distintas tareas de forma correcta y segura.

Intervalo	Categoría	Componente	Actividad	Capítulo
50 h	Tiempo de funcionamiento	Máquina	Limpieza	6.3.1
200 h	Tiempo de funcionamiento	Filtro de aire y tamiz filtrante	Limpieza	6.3.2

6.3 Inspección y mantenimiento

6.3.1 Limpieza de la máquina

No utilice esponjas afiladas ni objetos metálicos para limpiar la máquina. Podrían dañar la superficie de la máquina.

No utilice limpiadores de alta presión, chorros de agua o aire comprimido para limpiar la máquina. El agua afilada o el chorro de aire podrían dañar la máquina.

No utilice sustancias corrosivas, nocivas o perjudiciales para el medio ambiente para limpiar la máquina.

ⓘ Si la máquina se utiliza en un entorno muy sucio, es posible que el operador tenga que acortar el intervalo de mantenimiento.

Intervalo:

50 h tiempo de fun-cionamiento

Medios auxiliares:

- Recipiente con una mezcla de agua y detergente suave (por ejemplo, detergente líquido).
- Paño y cepillo

Procedimiento:

☑ Apague la máquina y desenchúfela de la toma de corriente.

🕮 Véase el capítulo 5.5.4 "Apagar la máquina".

☒ Limpie la máquina para eliminar el polvo y la suciedad.

- Utilice un paño húmedo mojado en agua mezclada con un detergente suave.
- El agua no debe penetrar en el interior de la carcasa a través de las aberturas de ventilación.

☒ Limpie las aberturas de entrada y salida de aire con un cepillo y un paño húmedo.

☒ Deje que la máquina se seque por completo.

6.3.2 Limpiar el filtro de aire y el tamiz filtrante

ⓘ Si la máquina se utiliza en un entorno muy polvoriento, es posible que el operador tenga que acortar el intervalo de mantenimiento.

Un filtro de aire o un tamiz filtrante sucios reducen el rendimiento y acortan la vida útil de la máquina.

¡La máquina no debe funcionar sin filtro de aire ni tamiz filtrante!

Intervalo:

200 h tiempo de fun-cionamiento

Medios auxiliares:

- Recipiente plano para introducir el filtro de aire; lleno de agua caliente.
- Cepillo suave

Procedimiento:

☑ Apague la máquina y desenchúfela de la toma de corriente.

🕮 Véase el capítulo 5.5.4 "Apagar la máquina".

☑ Limpieza a máquina.

🕮 Véase el capítulo 6.3.1 "Limpieza de la máquina".

☒ Abrir y retirar la rejilla de entrada de aire.

☒ Retirar el filtro de aire de la rejilla de entrada de aire.

☒ Coloque el filtro de aire en un recipiente con agua tibia y límpielo cuidadosamente con un cepillo suave.

☒ Seque bien el filtro de aire.

☒ Compruebe que el filtro de aire no esté dañado. Los bordes y las esquinas del filtro de aire no deben estar redondeados ni deformados. Sustituya el filtro de aire dañado.

☒ Limpie la rejilla de entrada de aire y el interior del soporte del filtro de aire. Para ello, utilice un paño humedecido en agua mezclada con un detergente suave y séquelo bien.

☒ Inserte el filtro de aire en la rejilla de entrada de aire.

☒ Retire la placa frontal inferior. Para ello, retire los cuatro tornillos de fijación.

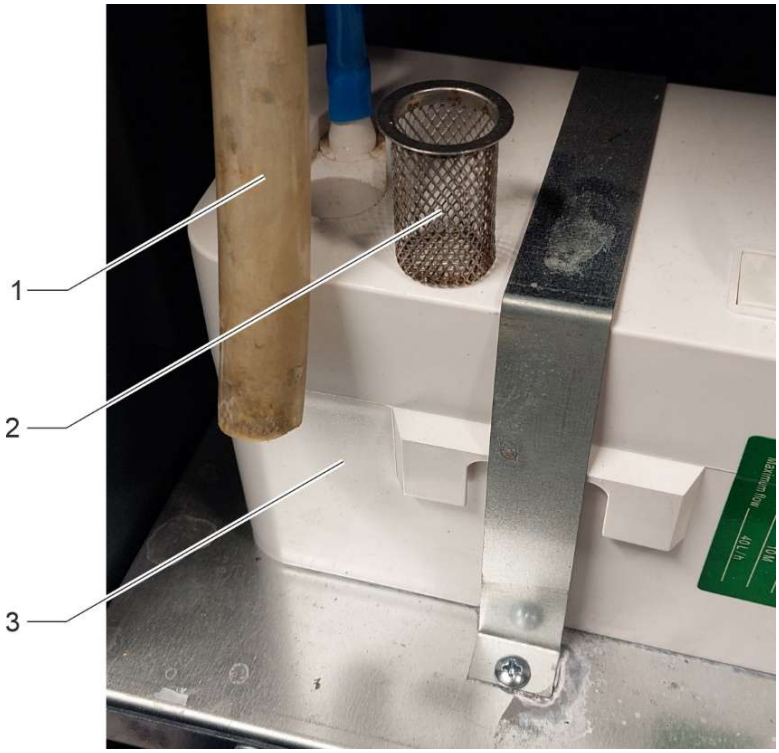

1 Manguera de condensación

2 Tamiz filtrante

3 Bomba de condensado

☒ Extraiga el extremo inferior del tubo de condensación de la bomba de condensación.

☒ Retire el tamiz filtrante de la bomba de condensación.

☒ Limpie el tamiz filtrante.

☒ Vuelva a colocar el tamiz filtrante en la bomba de condensación.

☒ Inserte el tubo de condensación en la bomba de condensación.

☒ Fije la placa frontal inferior con los tornillos de fijación.

☒ Coloque la rejilla de entrada de aire y ciérrela.

7 Solución de problemas

Si se produce una avería durante el funcionamiento de la máquina, intente solucionarla usted mismo utilizando la siguiente información.

Si no puede subsanar la avería usted mismo, póngase en contacto con Kernlochbohrer GmbH.

Avería	Posible causa	Solución de problemas
La máquina no funciona	Sin alimentación	Establecer el suministro eléctrico
	Enchufe de red no insertado completamente	Inserte completamente el enchufe de red
Deshumidificación insuficiente	Filtro de aire sucio	Limpiar el filtro de aire
	Entrada y/o salida de aire obstruidas	Elimine los obstáculos. Limpiar la entrada y la salida de aire
	Habitación no cerrada	Cerrar ventanas y puertas
	Temperatura ambiente baja	Aumentar la temperatura ambiente.
Ruidos inusuales	Máquina no vertical	Coloque la máquina en posición vertical
	Purga de condensados obstruida	Limpieza del purgador de condensados
Error "E1"	Error del sensor de la bobina	Póngase en contacto telefónico con Kernlochbohrer
Error "E2"	Error del sensor de humedad	Póngase en contacto telefónico con Kernlochbohrer
Error "E3"	Error del sensor de temperatura	Póngase en contacto telefónico con Kernlochbohrer
Error "E4"	Error del sistema frío-calor	Póngase en contacto telefónico con Kernlochbohrer
Error "E5"	Temperatura ambiente demasiado alta	Baje la temperatura ambiente. La máquina se pone en marcha automáticamente
Error "FU"	Bomba de condensados defectuosa	Sustitución de la bomba de condensados

8 Piezas de recambio

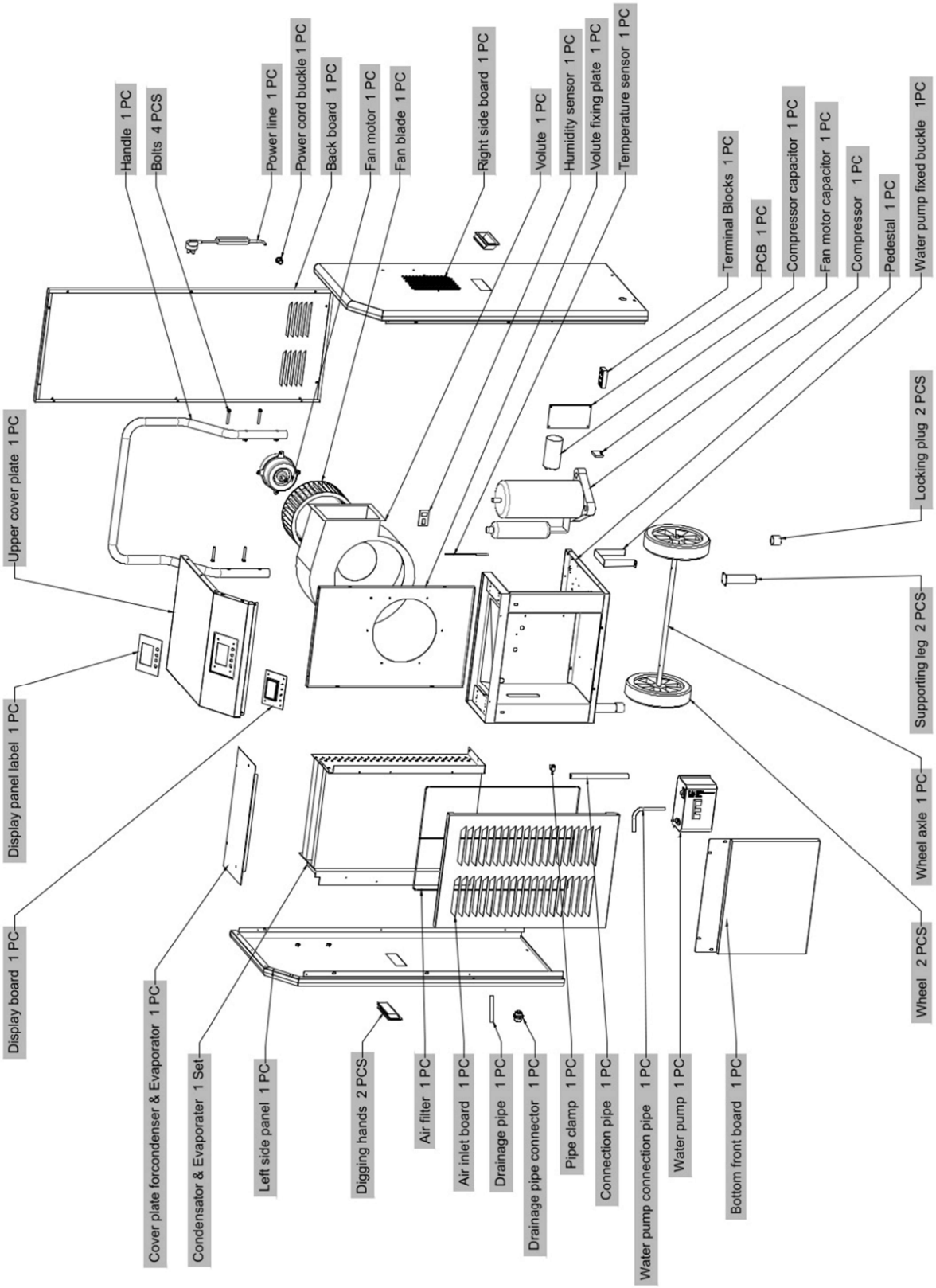

9 Declaración de conformidad de la UE

El fabricante/distribuidor

Kernlochbohrer GmbH
Geigersbühlweg 52
72663 Großbettlingen
Alemania

declara por la presente que el siguiente producto

Descripción del producto:	**Secador de edificios**
Tipo:	**BT-80 | BT-158XL**

cumple todas las disposiciones pertinentes de la normativa legal aplicable (en lo sucesivo), incluidas sus modificaciones vigentes en el momento de la declaración. Esta declaración de conformidad se emite bajo la exclusiva responsabilidad del fabricante. Esta declaración se refiere únicamente a la máquina en el estado en que se comercializó; no se tienen en cuenta las piezas y/o modificaciones instaladas posteriormente por el usuario final.

Se aplicaron las siguientes disposiciones legales:

Directiva de baja tensión 2014/35/UE

Directiva de compatibilidad electromagnética 2014/30/UE

Restricciones a la utilización de determinadas sustancias peligrosas en aparatos eléctricos y electrónicos (RUSP) 2002/95/CE y modificación 2011/65/UE

Directiva 2012/19/UE sobre residuos de aparatos eléctricos y electrónicos (RAEEII)

Se aplicaron las siguientes normas armonizadas:

EN 60335-2-40: 2003 + A11:2004 + A12:2005 + A1:2006 + A2:2009 + A13:2012

EN 60335-1:2012 + A11:2014 + A13:2017 + A1:2019 + A14:2019 + A2:2019

EN 62233:2008

EN 55014-1:2017 + A11:2020	EN 55014-2:2015
ES IEC61000-3-2:2019	EN 61000-3-3:2013 + A1:2019

Nombre y dirección de la persona autorizada a elaborar la documentación técnica:

Kernlochbohrer GmbH
Geigersbühlweg 52
72663 Großbettlingen
Alemania

Großbettlingen 19.11.2024

Kernlochbohrer GmbH

Guido Pillat
Director General / Consejero Delegado