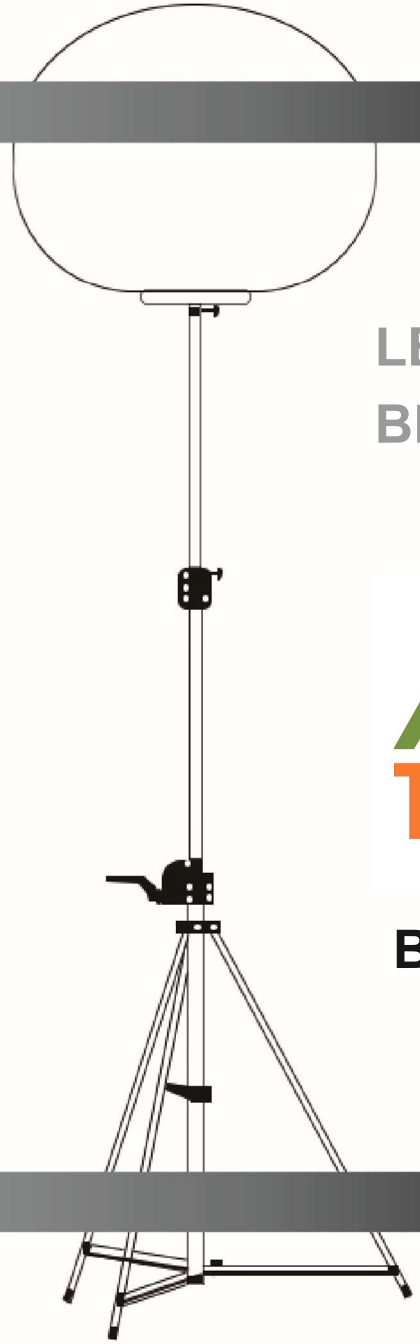

LED-Ballonleuchte
BL-640 / BL-1000

Betriebsanleitung

Kernlochbohrer GmbH
Geigersbühlweg 52
72663 Großbettlingen
Deutschland
Telefon: +49 (0)70 22 / 50 34 900
E-Mail: info@kernlochbohrer.com
Internet: http://www.kernlochbohrer.com

© Kernlochbohrer GmbH

Dokumentinformationen:
Nr.: BA-09-000005-01-DE | Datum: 02.02.2026

Lesen Sie diese Anleitung sorgfältig durch, bevor Sie dieses Gerät in Betrieb nehmen. Die Betriebsanleitung sollte bei Verkauf des Geräts im Gerät verbleiben.

WERFEN SIE DIE BETRIEBSANLEITUNG NICHT WEG!

EINLEITUNG

Herzlichen Glückwunsch zum Kauf Ihrer LED-Ballonleuchte.

Diese Betriebsanleitung enthält Informationen zur Montage und zum Gebrauch des Produkts. Bitte lesen Sie die Betriebsanleitung sorgfältig durch, um eine ordnungsgemäße Verwendung und die Sicherheit während des Betriebs und Transports Ihrer LED-Ballonleuchte gewährleisten zu können.

WICHTIGE INFORMATIONEN ZUR BETRIEBSANLEITUNG

Dies ist das Symbol für Sicherheitshinweise. Es wird verwendet, um Sie auf möglichen Verletzungsgefahren hinzuweisen. Beachten Sie alle Sicherheitshinweise, um mögliche Verletzungen oder den Tod zu vermeiden. Dieses Symbol wird auch verwendet, um auf eine gefährliche Situation hinzuweisen, die, wenn sie nicht vermieden wird, zu schweren Verletzungen oder zum Tod führen kann.

WARNUNG:

VERWENDEN SIE DIESES PRODUKT NICHT FÜR ANDERE ZWECKE ODER IN EINER ANDEREN WEISE ALS IN DER BETRIEBSANLEITUNG ANGEGEBEN! DIES KÖNNTE ZU SCHWEREN VERLETZUNGEN ODER ZUM TOD FÜHREN!

KINDER KÖNNEN BEIM SPIELEN INNERHALB DER UNGEFÜLLTEN BALLONHÜLLE ERSTICKEN. UM RISIKEN ZU VERMEIDEN, BITTE DIE BALLONHÜLLE AUSSERHALB DER REICHWEITE VON KINDERN AUFBEWAHREN!

BITTE LESEN UND VERSTEHEN SIE DIE BETRIEBSANLEITUNG VOLLSTÄNDIG, BEOR SIE DAS PRODUKT BETREIBEN.

Für Ersatzteile, Service und zusätzliches Zubehör kontaktieren Sie uns bitte.

Wir verbessern unsere Produkte ständig und behalten uns das Recht vor, jederzeit ohne vorherige Ankündigung Produktänderungen vorzunehmen und ohne Verpflichtung gegenüber Produkten, die zu irgendeinem beliebigen Zeitpunkt hergestellt wurden. Diese Betriebsanleitung enthält die zum Zeitpunkt der Drucklegung verfügbaren aktuellen Produktinformationen. Es kann zu geringfügigen Abweichungen zwischen Ihrem Produkt und dieser Betriebsanleitung kommen. Bei Fragen oder Bedenken wenden Sie sich bitte an Kernlochbohrer GmbH.

* Die Produktspezifikationen können ohne vorherige Ankündigung geändert werden.

INHALTSVERZEICHNIS

1. Sicherheitshinweise 5
   1.1 Stürzen oder Umkippen 5
   1.2 Stromschlag 5
   1.3 Betrieb unter Witterungseinflüssen 6
   1.4 Feuer/Explosion 6
   1.5 Hohe Temperaturen 6
   1.6 Änderungen am Gerät 6

2. Produktbeschreibung 7

3. Steuerungsfunktion 9

4. Vorbereitung und Betrieb 10
   4.1 Vorbereitung und Betrieb des Stativs 11

5. Wartung, Lagerung und Transport 13

6. Verbraucherinformationen 15

1. SICHERHEITSHINWEISE

1.1 WARNUNG: HERABFALLEN ODER UMKIPPEN

- Stellen Sie das Stativ auf einer ebenen Fläche auf. Vergewissern Sie sich, dass alle Beine des Stativs vollständig ausgefahren sind und dass die Schraube an der Halterung, die die Beine mit der Stativmitte an der Basis verbindet, fest angezogen ist. Nicht auf unebenen Flächen verwenden.
- Transportieren oder bewegen Sie niemals eine vollständig montierte LED-Ballonleuchte. Bewegen Sie das Gerät niemals, während sich die LED-Einheit auf dem Stativ befindet oder das Stativ ausgefahren ist. Wenn das Gerät bewegt oder transportiert werden muss, schalten Sie es aus, entfernen Sie die LED-Einheit und klappen Sie das Stativ gemäß den Anweisungen in der Betriebsanleitung zusammen.
- Stellen Sie vor der Verwendung sicher, dass die LED-Einheit ordnungsgemäß am Stativ befestigt ist. Ziehen Sie die Schraubknöpfe vor der Verwendung fest an.
- Bevor Sie die Teleskopfunktion des Stativs aus- oder einfahren, vergewissern Sie sich, dass die beiden Knöpfe gelöst sind. Halten Sie die LED-Einheit beim Einfahren fest, um ein plötzliches Einfahren zu vermeiden. Andernfalls kann es zu Schäden am Produkt oder zu schweren Verletzungen kommen.
- Betreiben Sie dieses Gerät nicht bei Windgeschwindigkeiten von 36 km/h oder mehr.
- Ziehen Sie nach dem Ausfahren des Stativs den Schraubknopf fest an. Wenn die Schraubknöpfe nicht fest angezogen werden, kann das Stativ plötzlich einfahren, was zu schweren Verletzungen oder zum Tod führen kann.

1.2 WARNUNG: STROMSCHLAGGEFAHR

- Die zum Anschluss des Geräts vorgesehene Steckdose muss durch einen geeigneten Fehlerstromschutzschalter abgesichert sein.
- Schalten Sie das Gerät aus und ziehen Sie den Netzstecker, bevor Sie es handhaben. Andernfalls kann es zu einem Stromschlag, schweren Verletzungen oder zum Tod kommen.

- Berühren Sie das Gerät NIEMALS mit nassen Händen, da dies zu einem Stromschlag führen kann.
- Verlängerungskabel sollten durch eine robuste, flexible Gummimanschette (IEC245) oder eine gleichwertige Schutzvorrichtung gegen mechanische Beanspruchungen geschützt sein.

1.3 BETRIEB UNTER WETTERBEDINGUNGEN

- NICHT WIND MIT EINER GESCHWINDIGKEIT VON 36 KM/H ODER MEHR BETREIBEN.
- NICHT BEI EXTREM SCHLECHTEN WETTERBEDINGUNGEN BETREIBEN.

1.4 VORSICHT: BRAND-/EXPLOSIONSGEFAHR

- Bitte nur in einem gut belüfteten Bereich verwenden.

1.5 VORSICHT: HOHE TEMPERATUR

- Berühren Sie die LED-Einheit NICHT, wenn das Produkt eingeschaltet ist. Dies kann zu Verbrennungen oder anderen schweren Verletzungen führen. Warten Sie nach dem Ausschalten des Geräts immer mindestens 10 Minuten, bevor Sie es anfassen.

1.6 VORSICHT: ÄNDERUNGEN AM GERÄT

- Nehmen Sie KEINE Änderungen am Gerät vor und entfernen Sie keine Teile davon. Änderungen und das Entfernen von Teilen können zu schweren Verletzungen oder zum Tod führen. Alle Teile sind für den bestimmungsgemäßen Gebrauch dieses Produkts ausgelegt. Jede Änderung oder Entfernung von Teilen verstößt gegen alle Garantien und Vereinbarungen und kann zu schweren Verletzungen oder zum Tod führen.

2. PRODUKTBESCHREIBUNG

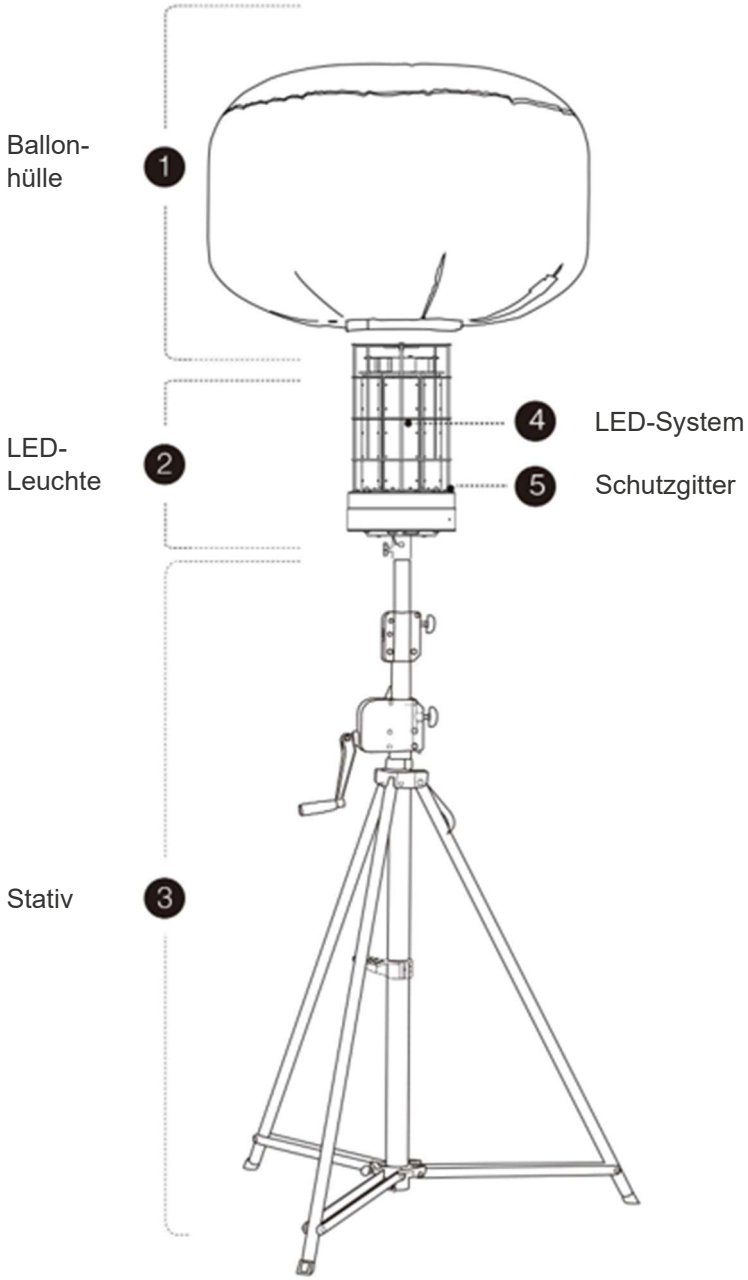

LED-Leuchte, Ansicht von unten

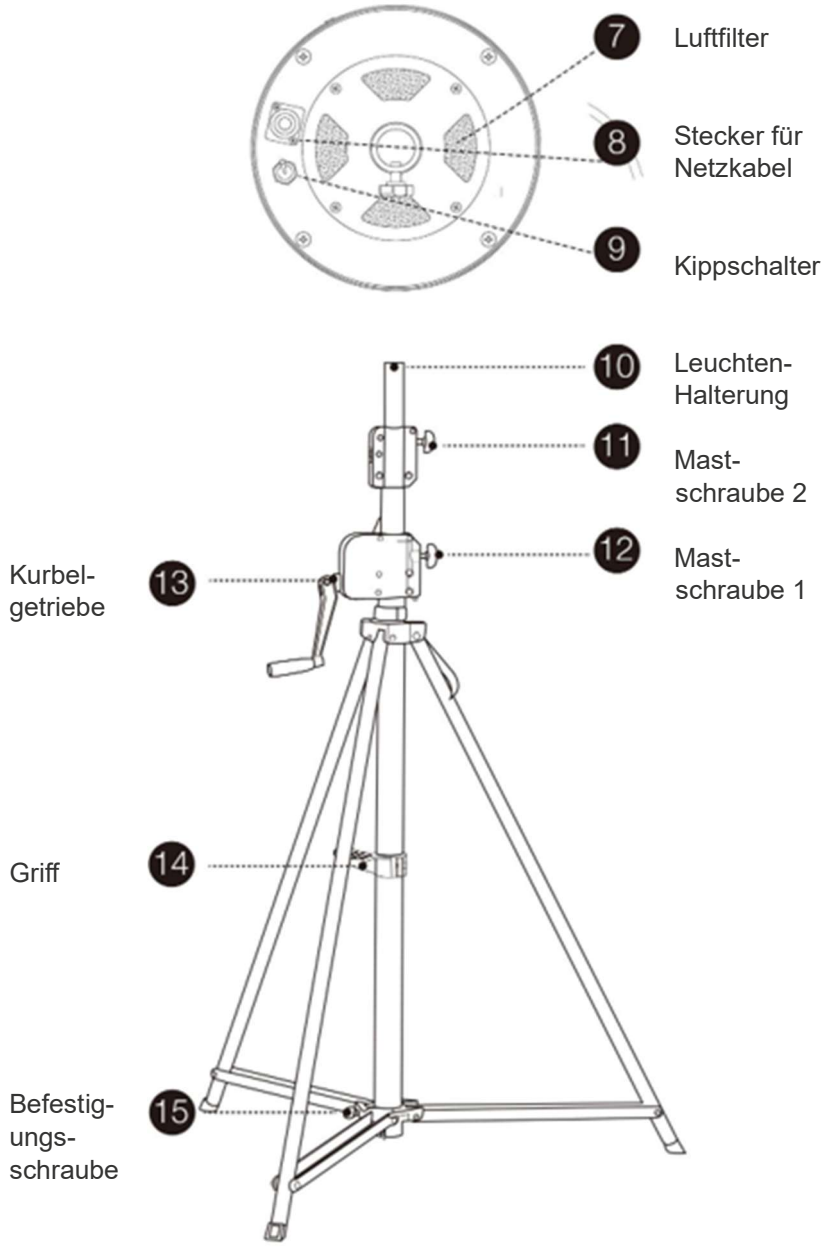

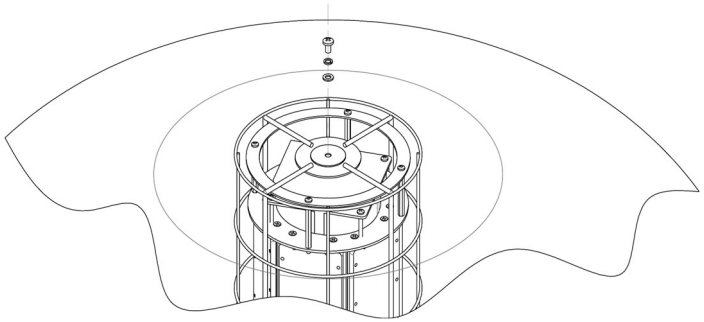

3.STEUERUNGSFUNKTION

Die Steuerungsfunktion der LED-Ballonleuchte ist einfach:

- Blauen Stecker des Netzkabels an der LED-Einheit einstecken, verdrehen und einrasten.
- Schwarzen Stecker des Netzkabel an einer durch einen geeigneten Fehlerstromschutzschalter abgesicherten Steckdose (230 V / 50 Hz) einstecken.
- Schalten Sie den Ein-/Aus-Kippschalter auf ON.
- Am Drehregler die gewünschte Helligkeit der LED-Ballonleuchte einstellen.

4. VORBEREITUNG & BETRIEB

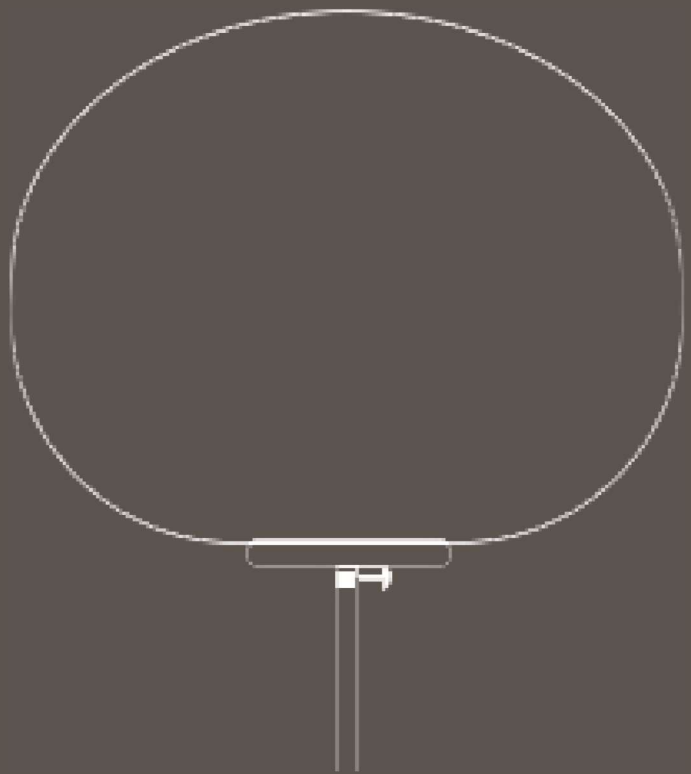

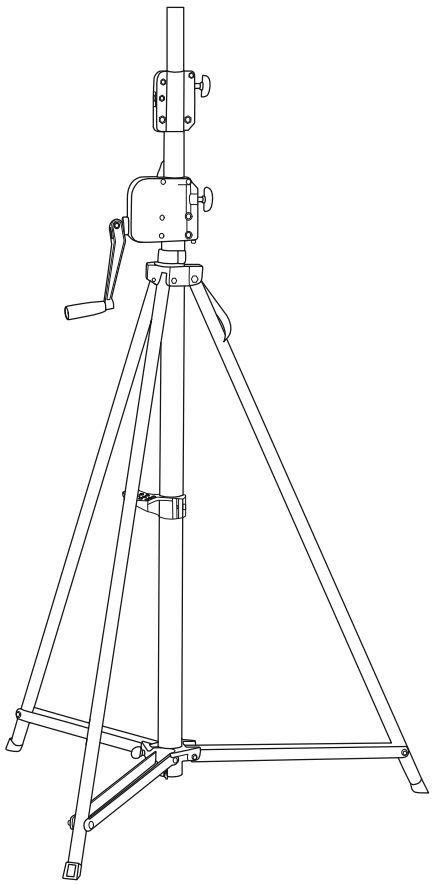

- Wählen Sie eine ebene Fläche für die Aufstellung des Stativs. Für die Aufstellung des Stativs ist eine Fläche von mindestens 1,2 x 1,2 Meter erforderlich.
- Nehmen Sie das Stativ aus der Tragetasche.
- Stellen Sie das Stativ vorsichtig aufrecht hin, sodass die drei Beine nach unten zeigen und die Aufnahme für die LED-Ballonleuchte nach oben zeigt.

- Lösen Sie den Befestigungsschraube der Stativbeine. Ziehen Sie die 3 Stativbeine auseinander und schieben Sie deren Halterung gleichzeitig bis zum Anschlag nach unten. Vergewissern Sie sich, dass die Beine vollständig ausgefahren sind.
- Ziehen Sie die Befestigungsschraube der Stativbeine fest, um die Stativbeine zu sichern.
- Kehren Sie zum oberen Teil des Stativs zurück. Lösen Sie die beiden Mastschrauben.
- Klemmschraube an der LED-Ballonleuchte ganz herausdrehen.
- LED-Ballonleuchte auf die Ballonleuchten-Aufnahme des Stativs setzen und Klemmschraube festziehen.
- Handkurbel in geeignete Arbeitsstellung bringen und Mast nach oben kurbeln.
- Nachdem die gewünschte Masthöhe erreicht ist, die untere Mastschraube festziehen.
- Anweisungen zum Absenken:
  1. Untere Mastschraube lösen.
  2. Handkurbel in geeignete Arbeitsstellung bringen und Mast ganz nach unten kurbeln.
  3. Beide Mastschrauben festziehen.
  4. LED-Ballonleuchte abnehmen.
  5. Befestigungsschraube der Stativbeine lösen und Halterung nach oben schieben; dabei die Stativbeine einklappen. Anschließend Befestigungsschraube der Stativbeine festziehen.
- Für den Transport des Stativs: Stativbeine mit Klettriemen sichern, alle Befestigungsschraube festziehen. Stativ in die Stativtasche legen.

5. WARTUNG, LAGERUNG UND TRANSPORT

WARTUNG

- Wir empfehlen, das Gerät nach jedem Gebrauch zu reinigen.
- Stellen Sie vor der Wartung sicher, dass das Gerät ausgeschaltet und von allen Stromquellen getrennt ist.
- Entfernen Sie die Ballonhülle. Die Ballonhülle kann mit warmem Wasser und einer milden Seifenlösung gereinigt werden.
- Um den Luftfilter zu reinigen, entfernen Sie zunächst die Schraube an der Luftfilterabdeckung oben am LED-Gerät. Entfernen Sie anschließend den Filter und spülen Sie ihn mit warmem Wasser ab. Trocknen Sie den Filter und setzen Sie ihn wieder ein.
- Verwenden Sie zur Reinigung der LED-Einheit Druckluft und blasen Sie das Innere und Äußere der Einheit vorsichtig aus.
- Wir empfehlen, den Luftfilter alle 6 bis 12 Monate zu wechseln.
- Zur Pflege des Stativs wischen Sie es einfach mit einem Tuch und warmem Wasser ab. Sie können auch eine milde Seifenlösung verwenden. Trocknen Sie das Gerät nach dem Abwischen gründlich ab.

LAGERUNG & TRANSPORT

- Entfernen Sie nach dem Betrieb die Ballonhülle, falten Sie sie zusammen und bewahren Sie sie an einem geschützten Ort auf.
- Bewahren Sie die LED-Einheit und das Stativ immer in ihren Tragetaschen auf, um zusätzlichen Schutz während des Transports und der Lagerung zu gewährleisten.
- Bewahren Sie die Ballonhülle an einem sauberen und trockenen Ort auf.
- Wenn die Produkte im Freien verwendet werden, reinigen und trocknen Sie sie vor der Lagerung oder dem Transport immer vollständig.

6. VERBRAUCHER INFORMATIONEN

IDENTIFIKATIONSNUMMERN

- Die Teilenummer und die Seriennummer des Produkts finden Sie an der Unterseite der LED-Einheit. Bitte notieren Sie sich diese Nummern sowie das Kaufdatum.
- Bewahren Sie die Teilenummer und die Seriennummer an einem separaten Ort auf, für den Fall, dass Ihr Produkt gestohlen wird.
- Verwenden Sie die Teilenummer und die Seriennummer, wenn Sie Teile bei der Kernlochbohrer GmbH bestellen.

Konformitätserklärung

Der Hersteller/Inverkehrbringer

Kernlochbohrer GmbH | Geigersbühlweg 52 |
72663 Großbettlingen | Deutschland

erklärt hiermit, dass folgendes Produkt

LED-Ballonleuchte BL-640 | BL-1000

allen einschlägigen Bestimmungen der angewandten Rechtsvorschriften (nachfolgend) - einschließlich deren zum Zeitpunkt der Erklärung geltenden Änderungen - entspricht. Die alleinige Verantwortung für die Ausstellung dieser Konformitätserklärung trägt der Hersteller. Diese Erklärung bezieht sich nur auf die Maschine in dem Zustand, in dem sie in Verkehr gebracht wurde; vom Endnutzer nachträglich angebrachte Teile und/oder nachträglich vorgenommene Eingriffe bleiben unberücksichtigt.

Folgende Rechtsvorschriften wurden angewandt:
Richtlinie 2014/30/EU
Richtlinie 2014/35/EU

Folgende harmonisierte Normen wurden angewandt:

EN IEC 55015:2019+A11:2020	EN IEC 61000-3-2:2019+A1:2021
EN 61000-3-3:2013+A1:2019+A2:2021	EN IEC 61547:2023
EN IEC 60598-1:2021+A11:2022	EN 60598-2-4:2018
EN IEC 62031:2020 +A11:2021	

Großbettlingen 02.02.2026
Kernlochbohrer GmbH

Guido Pillat
Geschäftsführer / Chief Executive Officer