KERNLOCHBOHRER®
PROFESSIONAL POWER TOOLS

Manuel d'utilisation

Aspirateur à poussière
TS38/HEPA

BA-04-000003-03-FR

Champ d'application

Ce Manuel d'utilisation n'est valable que pour la machine désignée sur la page de garde.

Vérifiez le modèle de la machine à l'aide de la plaque signalétique de la machine.

Instructions originales / traduction des instructions originales

L'exemplaire allemand de ce manuel d'utilisation est, conformément à la directive européenne sur les machines, le manuel original.

Les exemplaires dans une autre langue sont des traductions des instructions originales.

Kernlochbohrer GmbH

Geigersbühlweg 52

72663 Großbettlingen

Allemagne

Téléphone : +49 (0)70 22 / 50 34 900

Courrier électronique : info@kernlochbohrer.com

Internet: http://www.kernlochbohrer.com

© Kernlochbohrer GmbH

Cette documentation est protégée par les droits d'auteur.

Tous les droits relatifs à cette documentation, en particulier le droit de reproduction et de diffusion ainsi que le droit de traduction, sont détenus par la société Kernlochbohrer GmbH, même en cas de demande de droits de propriété intellectuelle. Sans l'autorisation écrite expresse de la société Kernlochbohrer GmbH, aucune partie de la documentation ne peut être reproduite sous quelque forme que ce soit, par quelque moyen que ce soit, électronique ou mécanique, ni traitée, reproduite ou diffusée au moyen de systèmes électroniques.

Sous réserve d'erreurs et de modifications techniques.

Kernlochbohrer GmbH n'est pas responsable des éventuelles erreurs contenues dans cette documentation. Toute responsabilité pour des dommages directs ou indirects liés à la livraison ou à l'utilisation de cette documentation est exclue, dans la mesure où la loi l'autorise. En outre, la société Kernlochbohrer GmbH ne peut pas être tenue responsable des dommages résultant de la violation de brevets ou d'autres droits de tiers.

Le fonctionnement de la machine se limite aux fonctions décrites dans la documentation technique correspondante.

Table des matières

1 Information et soutien 6
1.1 Remerciements à l'acheteur 6
1.2 Application du Manuel d'utilisation 6
1.3 Modifications 6
1.4 Explication des symboles 7
1.5 Garantie 7
1.6 Protection de l'environnement 8
1.6.1 Élimination du produit 8
1.6.2 Élimination de l'emballage 8
1.7 Service 9
2 Sécurité 10
2.1 Généralités 10
2.2 Utilisation conforme à la destination 11
2.3 Règles de sécurité pour l'exploitant 12
2.3.1 Mesures de sécurité organisationnelles 12
2.3.2 Modifications de la machine 12
2.3.3 Pièces de rechange 13
2.3.4 Personnel 13
2.4 Règles de sécurité pour le personnel 14
2.4.1 Comportement conforme aux règles de sécurité 14
2.4.2 Fonctionnement sûr 15
2.4.3 Équipement de protection 16
2.5 Sécurité lors de la maintenance 17
2.5.1 Généralités 17
2.5.2 Nettoyage 17
3 Données techniques 18
4 Description de la machine 19
4.1 Description de la fonction 19
4.2 Composants de la machine et panneau de commande 21
4.3 Contenu de la livraison 24

5 Utilisation de la machine 25
5.1 Précautions spécifiques 25
5.2 Préparer la machine 26
5.2.1 Déballer la machine 26
5.2.2 Monter la garniture d'aspiration 26
5.2.3 Préparer le bac de récupération 27
5.3 Travailler avec la machine 30
5.3.1 Inspection optique de la machine 30
5.3.2 Réaliser le raccordement électrique 31
5.3.3 Mettre la machine en marche 32
5.3.4 Éteindre la machine 34
5.3.5 Élimination de la poussière 35
5.4 Transporter et ranger la machine 38
6 Maintenance 40
6.1 Conseils pour une maintenance appropriée 40
6.2 Plan de maintenance et de contrôle 40
6.3 Inspection et entretien 41
6.3.1 Consignes de sécurité 41
6.3.2 Nettoyer la machine 42
6.3.3 Remplacer le filtre HEPA 44
7 Dépannage 46
8 Pièces de rechange 48
9 Déclaration de conformité UE 52

1 Information et soutien

1.1 Remerciements à l'acheteur

Nous vous remercions d'avoir acheté une machine de la société Kernlochbohrer GmbH.

Veuillez lire attentivement le Manuel d'utilisation et respecter les consignes de sécurité. Le respect du Manuel d'utilisation vous permettra de profiter pleinement des performances exceptionnelles de notre produit.

Si vous avez des questions sur le fonctionnement de la machine, adressez-vous directement à la société Kernlochbohrer GmbH. Nous sommes toujours à votre disposition pour répondre à vos questions.

1.2 Application du Manuel d'utilisation

La machine est destinée à un usage professionnel et ne doit être utilisée que par des personnes instruites. Respectez strictement les instructions du Manuel d'utilisation.

Notre entreprise décline toute responsabilité en cas de non-respect du Manuel d'utilisation, ce qui pourrait entraîner des blessures ou des dommages à la machine.

Le Manuel d'utilisation est indispensable à l'utilisation de la machine. Le Manuel d'utilisation doit donc toujours être conservé à proximité de la machine et être accessible à tout moment au personnel prévu.

En complément du Manuel d'utilisation, les réglementations générales et locales relatives à la prévention des accidents et à la protection de l'environnement doivent être mises à disposition ; leur respect doit être contrôlé régulièrement.

1.3 Modifications

La société Kernlochbohrer GmbH se réserve le droit de modifier le design et l'aspect de ses produits et de leurs manuels d'utilisation. Les futures modifications des manuels d'utilisation seront effectuées sans préavis.

1.4 Explication des symboles

⚠ Ce symbole attire l'attention sur les dangers dont vous devez tenir compte lors des travaux suivants afin d'éviter tout dommage pour vous-même, d'autres personnes ou des biens matériels.

📖 Renvoi à un autre endroit du Manuel d'utilisation.

☑ Condition préalable à toute action.

☒ Acte à accomplir.

↳ Comportement de la machine auquel on peut s'attendre comme résultat de l'action précédente.

ⓘ Informations de fond ou indication de particularités.

1.5 Garantie

Conformément aux conditions générales de livraison de la Sté Kernlochbohrer GmbH, le délai de garantie pour les défauts matériels dans les relations commerciales avec les entreprises est de 12 mois (preuve par facture ou bon de livraison).

Les dommages résultant d'une usure naturelle, d'une surcharge ou d'une utilisation inappropriée restent exclus.

Les dommages résultant d'un défaut de matériel ou de fabrication seront réparés ou remplacés gratuitement. Les réclamations ne peuvent être acceptées que si l'appareil est renvoyé non démonté à la société Kernlochbohrer GmbH.

Les pièces d'usure sont exclues de la garantie.

1.6 Protection de l'environnement

1.6.1 Élimination du produit

Respectez les réglementations nationales en matière d'élimination écologique et de recyclage des machines et accessoires hors d'usage.

Pour les pays de l'UE uniquement :

Ne jetez pas la machine et ses accessoires avec les ordures ménagères ! Conformément à la directive européenne 2012/19/UE relative aux déchets d'équipements électriques et électroniques (DEEE) et à sa transposition en droit national, les outils électriques usagés doivent être collectés séparément et faire l'objet d'un recyclage respectueux de l'environnement.

1.6.2 Élimination de l'emballage

Les emballages sont fabriqués à partir de matériaux recyclables. Ils doivent être éliminés selon les directives communales, conformément à leur marquage.

ⓘ La machine a été transportée dans un sac en plastique.
Conserver le sac en plastique pour pouvoir y ranger la machine ultérieurement.

1.7 Service

Des indications précises et des questions ciblées permettent un dépannage rapide, facilitent la commande de pièces de rechange et évitent les erreurs de livraison.

Avant de vous adresser au service, veuillez d'abord collecter les données suivantes.

Pour toute question ou commande, veuillez indiquer la désignation du modèle: Vous trouverez cette indication sur la plaque signalétique de la machine.

En cas de dysfonctionnement, d'autres informations sont nécessaires:
Nature et ampleur du dysfonctionnement, circonstances concomitantes, cause présumée.

Pour les commandes de pièces de rechange, il est nécessaire de fournir:
Le nombre de pièces et le numéro de position dans la vue éclatée de ce Manuel d'utilisation ou le numéro d'article (dans la mesure où il est connu).

ⓘ Vous pouvez volontiers nous envoyer des photos en cas de commande de pièces de rechange ou des vidéos en cas de panne.

Données de contact :

Kernlochbohrer GmbH
Geigersbühlweg 52
72663 Großbettlingen
Allemagne
Téléphone : +49 (0)70 22 / 50 34 900
Courrier électronique : info@kernlochbohrer.com
Internet : http://www.kernlochbohrer.com

2 Sécurité

2.1 Généralités

La machine a été construite selon l'état de la technique et dans le respect des lois, normes et règles de sécurité en vigueur. L'utilisation de la machine peut néanmoins présenter des risques pour l'utilisateur ou des tiers ainsi que des dommages à la machine et à d'autres biens matériels.

L'utilisation de la machine ne peut se faire qu'en parfait état et conformément à l'usage prévu, en étant conscient de la sécurité et des dangers.

En cas de dommages ou de dysfonctionnements de la machine, éteindre immédiatement la machine, la protéger contre toute remise en marche et la réparer ou faire réparer la machine.

2.2 Utilisation conforme à la destination

La machine est conçue pour l'aspiration et la séparation de poussières sèches, nocives et non inflammables :

La machine répond aux exigences de la norme DIN EN 60335-2-69, annexe AA, pour la classe de poussière H avec un taux de pénétration maximal < 0,005 %.

La machine a été conçue pour le nettoyage des zones de construction ou des zones industrielles et pour être raccordée à des machines électriques telles que perceuses, ponceuses, etc.

Ne pas aspirer de poussières inflammables ou explosives (par exemple magnésium, aluminium, etc.) - risque d'explosion !

Ne pas aspirer d'étincelles ou de pièces chaudes (par exemple des copeaux de métal, des cendres, etc.) dont la température est supérieure à 60 °C - risque d'incendie et d'explosion !

Ne pas aspirer de substances agressives (par exemple acides, bases, solvants, etc.).

La machine est conçue pour être utilisée exclusivement à l'intérieur.

L'utilisation de la machine doit se faire exclusivement dans les limites de ses caractéristiques techniques. Ces données, par exemple les données de puissance et les conditions ambiantes, figurent au chapitre "Caractéristiques techniques".

Toute autre utilisation ou toute utilisation dépassant ce cadre est considérée comme non conforme - risque d'accident ! Kernlochbohrer GmbH décline toute responsabilité pour les dommages qui en résulteraient. Seul l'utilisateur en assume le risque.

L'utilisation conforme comprend également l'observation du Manuel d'utilisation ainsi que le respect des intervalles de maintenance prescrits.

2.3 Règles de sécurité pour l'exploitant

2.3.1 Mesures de sécurité organisationnelles

Le Manuel d'utilisation doit être disponible en permanence pour le personnel d'utilisation et de maintenance. Elle doit donc toujours être disponible sur le lieu d'utilisation de la machine.

Les prescriptions relatives à la prévention des accidents et à la protection de l'environnement en vigueur sur le lieu d'utilisation de la machine doivent également être disponibles. L'utilisateur de la machine doit vérifier régulièrement leur respect.

L'utilisation de machines émettant du son peut être limitée dans le temps par des réglementations nationales ou locales.

La machine ne doit pas être utilisée dans des zones à risque d'explosion.

Toutes les consignes de sécurité et de danger apposées sur la machine doivent être lisibles et ne doivent pas être enlevées.

Les équipements de protection nécessaires à l'utilisation de la machine doivent être mis à disposition par l'exploitant. L'exploitant doit s'assurer que les équipements de protection sont utilisés de manière appropriée par le personnel.

Les produits d'exploitation et auxiliaires, tels que les lubrifiants ou les produits de nettoyage, doivent être choisis de manière à ce que les valeurs limites en vigueur sur le lieu d'utilisation pour les composants dangereux pour la santé soient respectées. Les prescriptions en vigueur sur le lieu d'utilisation concernant la protection de l'environnement et l'élimination des déchets doivent être respectées.

2.3.2 Modifications de la machine

L'exploitant n'a pas le droit d'effectuer des modifications sur la machine sans l'autorisation écrite de la société Kernlochbohrer GmbH. Si l'exploitant effectue des modifications sans autorisation, la garantie est annulée. La Sté Kernlochbohrer GmbH n'est pas responsable des dommages causés par des modifications non autorisées.

2.3.3 Pièces de rechange

Les pièces de rechange doivent correspondre aux caractéristiques définies par la Sté Kernlochbohrer GmbH. Ceci est toujours garanti pour les pièces de rechange livrées par Kernlochbohrer GmbH. La Sté Kernlochbohrer GmbH n'est pas responsable des dommages causés par l'utilisation de pièces de rechange non appropriées.

2.3.4 Personnel

Toutes les personnes chargées de la mise en service, de l'utilisation et de la maintenance de la machine doivent avoir préalablement lu et compris le Manuel d'utilisation.

La machine ne peut être utilisée que par des personnes qui ont été suffisamment formées au préalable.

La maintenance de la machine ne peut être effectuée que par des personnes ayant suivi une formation spécialisée correspondant à cette activité.

Les mineurs ne sont pas autorisés à travailler avec la machine. Cette règle ne s'applique pas aux jeunes de plus de 16 ans qui sont formés sous surveillance.

2.4 Règles de sécurité pour le personnel

2.4.1 Comportement conforme aux règles de sécurité

Toutes les personnes chargées de la mise en service, de l'utilisation et de la maintenance de la machine doivent avoir préalablement lu et compris le Manuel d'utilisation.

La machine ne peut être utilisée que par des personnes qui ont été suffisamment formées au préalable.

La maintenance de la machine ne peut être effectuée que par des personnes ayant suivi une formation spécialisée correspondant à cette activité.

Les mineurs ne sont pas autorisés à travailler avec la machine. Cette règle ne s'applique pas aux jeunes de plus de 16 ans qui sont formés sous surveillance.

Il faut s'abstenir de tout mode de travail sur et avec la machine qui pourrait nuire à la sécurité.

Toutes les consignes de sécurité et de danger apposées sur la machine doivent être lisibles et ne doivent pas être enlevées.

2.4.2 Fonctionnement sûr

L'utilisation de la machine requiert toute la concentration et les capacités du personnel. Les personnes fatiguées, déconcentrées ou sous l'influence de l'alcool, de drogues ou de médicaments ne doivent pas travailler sur ou avec la machine.

Les personnes qui ne sont pas directement nécessaires au fonctionnement de la machine doivent se tenir à une distance de sécurité suffisante de la machine.

Avant d'utiliser la machine, vérifier son bon état.

Si la machine est endommagée, elle ne doit pas être utilisée. Sécuriser la machine contre toute utilisation et la réparer ou faire réparer la machine.

Afin de ne pas compromettre le bon fonctionnement et la sécurité de la machine, les capots ou autres composants de la machine ne doivent pas être retirés.

Avant de démarrer ou de mettre en marche la machine, il faut s'assurer que les personnes ne sont pas mises en danger par la machine en marche.

Les éléments de commande ne doivent pas être actionnés de manière irréfléchie ou délibérée. Des dommages corporels ou mécaniques pourraient en résulter.

Lors de l'utilisation de la machine, le personnel doit veiller à une position sûre et à une posture ergonomique.

La machine ne doit pas être laissée sans surveillance pendant son utilisation.

Les ouvertures d'entrée et de sortie d'air ne doivent pas être obstruées pendant l'utilisation.

Ne jamais immerger la machine dans l'eau.

La machine doit être nettoyée régulièrement afin d'éviter que les salissures ne s'incrustent. Tous les éléments de commande et les poignées doivent être maintenus propres, secs et exempts de graisse.

Si la machine n'est pas utilisée, elle doit être rangée de manière à ne mettre personne en danger. Protéger la machine contre toute utilisation non autorisée.

2.4.3 Équipement de protection

Si les émissions sonores générées par l'utilisation de la machine dépassent les limites applicables à ce poste de travail, des protections auditives appropriées doivent être portées.

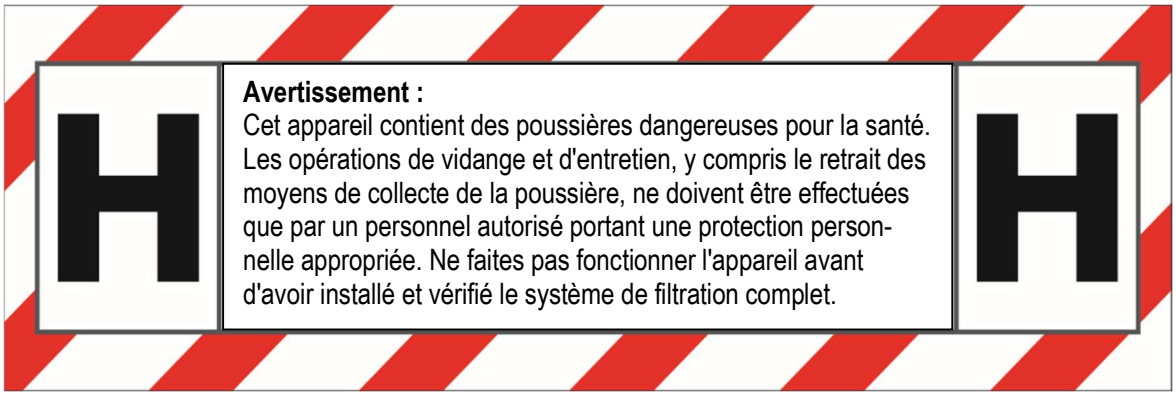

Lors de l'élimination des poussières, du remplacement des filtres et du nettoyage de la machine, il existe un risque de poussières nocives pour la santé ! C'est pourquoi le personnel doit porter un équipement de protection approprié lors de ces opérations :

- Lunettes de protection
- Gants de protection
- Masque respiratoire de classe de protection FFP3
- Vêtements à usage unique

Les personnes qui effectuent des opérations de maintenance sur la machine sont tenues de porter un équipement de protection supplémentaire approprié, nécessaire à cette activité.

2.5 Sécurité lors de la maintenance

2.5.1 Généralités

La maintenance de la machine ne peut être effectuée que par des personnes ayant suivi une formation spécialisée correspondant à cette activité.

Les activités de maintenance et les intervalles prescrits dans le Manuel d'utilisation doivent être respectés.

Pour effectuer des activités de maintenance, un équipement d'atelier adapté au type d'activité est nécessaire.

Avant de commencer les activités de maintenance, les mesures de sécurité suivantes doivent être prises :

- Positionner la machine de manière à ce que le point d'intervention soit facilement accessible.
- Mettre la machine dans l'état de fonctionnement correspondant.

Après l'achèvement des activités de maintenance :

- Assembler complètement la machine.
- Si des éléments de commande ou des dispositifs de sécurité ont été démontés, ils doivent être remontés et leur fonctionnement doit être vérifié.
- Resserrer les vissages desserrés. Remettre le frein-filet.

2.5.2 Nettoyage

Pour nettoyer la machine, ne pas utiliser de substances corrosives, dangereuses pour la santé ou nocives pour l'environnement. Éliminer les produits de nettoyage dans le respect de l'environnement.

En aucun cas, il ne faut utiliser de nettoyeur haute pression, de jet d'eau ou d'air comprimé pour nettoyer la machine.

3 Données techniques

Numéro d'article	6442
Débit d'air maximal	262 m³/h
Dépression maximale	250 mbar
Raccord de tuyau d'aspiration	Ø 35 mm
Tuyau d'aspiration	Ø35 x 4000 mm
Classe de poussière selon la norme DIN EN 60335-2-69, annexe AA (avec un taux de passage maximal < 0,005 %)	H
Filtre HEPA conforme à la norme EN 1822 - H13	Efficacité de séparation 99,95 % @ 0,3 µm
Volume du collecteur	38 litres
Largeur	385 mm
Profondeur	500 mm
Hauteur	570 mm
Poids	13,5 kg
Tension de raccordement	230 V ±5%
Fréquence	50
Puissance	1200 W
Consommation de courant	5,2 A
Câble d'alimentation	H05VV-F 3*1,5 | Longueur 6 m
Fiche d'alimentation	Type F (CEE 7/4)
Température ambiante	max. +40 °C
Humidité relative de l'air	85 % max.
Niveau de puissance acoustique L_{weq}	environ 75 dB(A)

4 Description de la machine

4.1 Description de la fonction

L'aspirateur à poussière TS38/HEPA est un appareil de nettoyage puissant et polyvalent qui convient aussi bien à l'aspiration de poussières sèches et ininflammables qu'à celle de liquides. Avec une puissance maximale de 1200 W, un débit d'air maximal de 262 m³/h et une dépression pouvant atteindre 250 mbar, il constitue une solution de nettoyage fiable pour diverses applications.

Le TS38/HEPA dispose d'un système de filtration avancé, composé de deux filtres HEPA, qui offrent une efficacité de filtration de plus de 99,95% pour les particules de 0,3 µm. De plus, l'Aspirateur à poussière possède une fonction d'autonettoyage des filtres qui garantit une longue durée de vie et une puissance d'aspiration élevée et constante.

Une caractéristique particulière de l'aspirateur à poussière TS38/HEPA est le flux d'air réglable. Le régulateur de débit d'air permet de régler la force d'aspiration en fonction des besoins et de la nature des surfaces, afin d'obtenir des résultats de nettoyage optimaux.

En outre, le TS38/HEPA dispose d'une prise pratique pour le raccordement d'outils électriques. Cette prise permet de brancher des outils électriques d'une puissance maximale de 1200 W directement sur l'aspirateur. Grâce à cette fonction intégrée, le travail avec des outils électriques est encore plus efficace, car l'aspirateur à poussière démarre automatiquement dès que l'outil électrique raccordé est mis en marche.

Avec un volume d'absorption généreux de 38 litres, l'aspirateur à poussière TS38/HEPA permet de réaliser des travaux de nettoyage plus longs sans devoir vider fréquemment la cuve.

Avec ses dimensions compactes de 385 x 500 x 570 mm et son poids de 13,5 kg, le TS38/HEPA est facile à transporter et à manipuler.

Fonction de filtrage lors de l'aspiration

Après le démarrage, l'air chargé de poussière est aspiré à l'intérieur de l'aspirateur à poussière par la garniture d'aspiration.

L'air passe dans le bac de récupération et dans le sac à poussière (le cas échéant). Les grosses particules de poussière sont déjà séparées et collectées dans le sac à poussière.

L'air passe ensuite à travers les deux filtres HEPA, à l'extérieur desquels les particules de poussière les plus fines sont séparées. L'air aspiré est ainsi filtré à un niveau de pureté élevé.

Nettoyage automatique des filtres HEPA

Pendant le fonctionnement de l'aspirateur à poussière, les deux filtres HEPA sont nettoyés automatiquement et en alternance.

Les schémas ci-dessous illustrent un cycle de nettoyage :

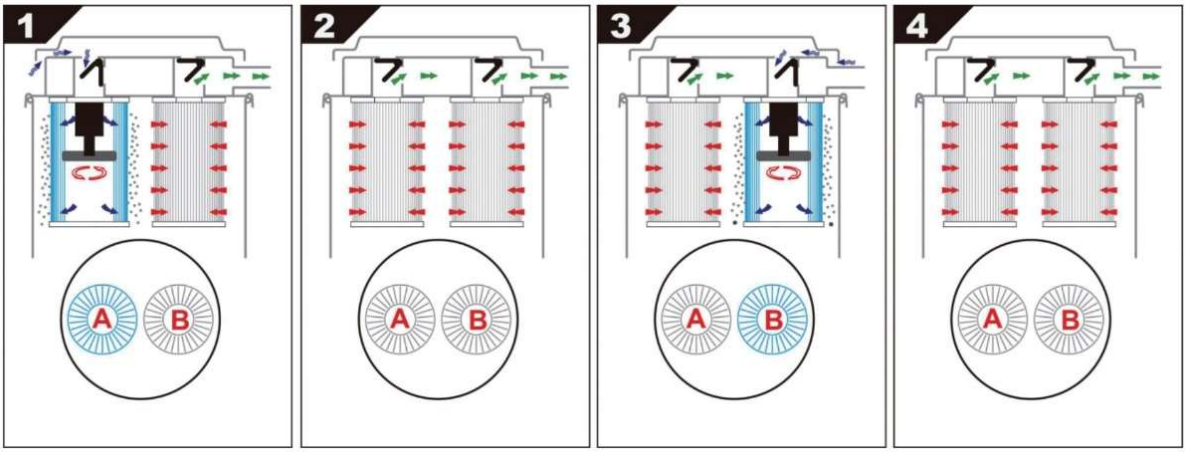

1 Le filtre A est nettoyé mécaniquement ; les particules adhérant à l'extérieur tombent vers le bas dans le bac de récupération. Le filtre B nettoie l'air entrant. Ce cycle dure environ 3 secondes.

2 Le filtre A et le filtre B fonctionnent ensemble pendant environ 15 secondes.

3 Le filtre B est nettoyé mécaniquement. Le filtre A nettoie l'air entrant. Ce cycle dure également environ 3 secondes.

4 Le filtre A et le filtre B fonctionnent ensemble pendant environ 15 secondes.

Le cycle de nettoyage recommence ensuite.

4.2 Composants de la machine et panneau de commande

Composants de la machine

1 Partie supérieure

2 Serrage rapide (2 pièces)

3 Bac de récupération

4 Roue (2 pièces)

5 Panneau de commande (voir illustration séparée pour les détails)

6 Raccord du tuyau d'aspiration (fermé par un capuchon de protection)

7 Roulette pivotante avec frein de stationnement (2 pièces)

📖 Autres composants de la machine, voir Contenu de la livraison au chapitre 4.3.

Panneau de commande

1	Indicateur d'encrassement du filtre
2	Régulateur de débit d'air
3	Interrupteur marche/arrêt
4	Commutateur de mode de fonctionnement
5	Prise de courant pour le branchement d'outils électriques

Positions de commutation du commutateur de mode de fonctionnement :

AUTO	L'Aspirateur à poussière démarre après le démarrage de l'outil électrique branché sur la prise de courant. Après la mise hors tension de l'outil électrique, l'Aspirateur à poussière s'arrête avec un délai de 7 secondes afin de vider complètement la garniture d'aspiration.
0	Aspirateur à poussière désactivé.
ON	Aspirateur à poussière fonctionne en continu

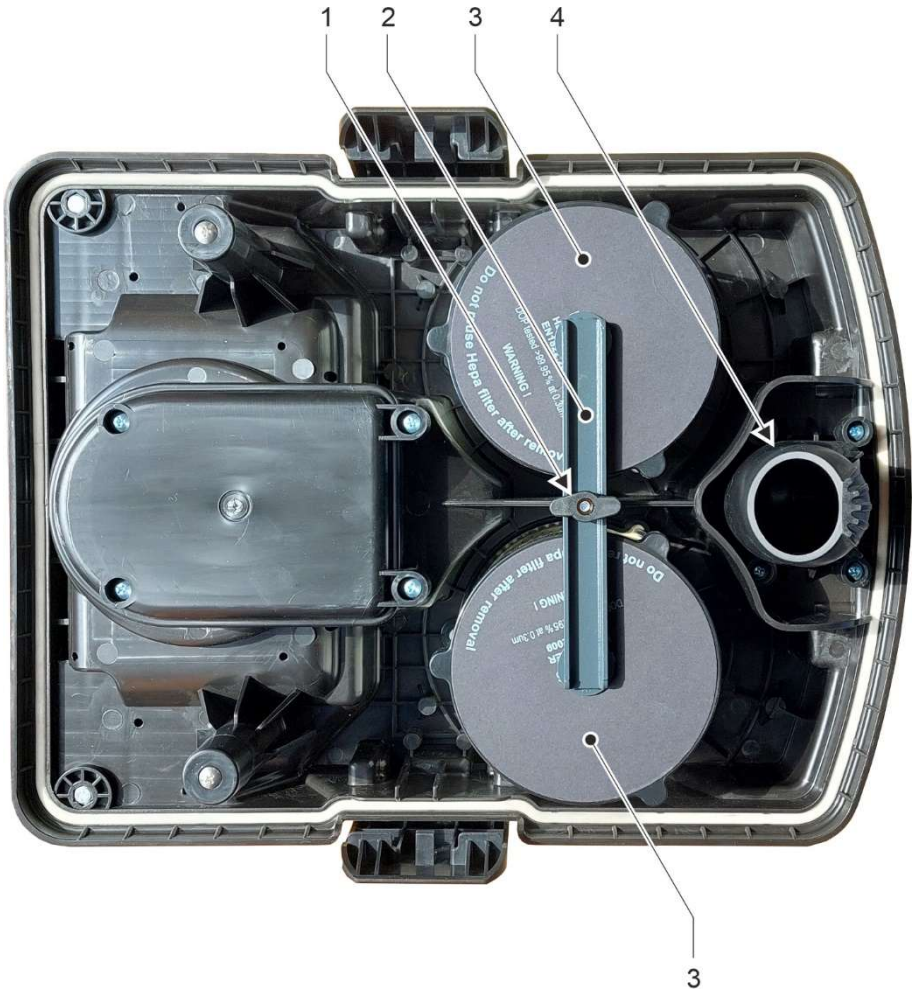

Dessous de la partie supérieure

1 Écrou à oreilles

2 Etrier de maintien

3 Filtre HEPA (2 pièces)

4 Tube d'évacuation des saletés

4.3 Contenu de la livraison

La livraison comprend les éléments suivants :

Pos.	Désignation	Nombre
1	Tube d'aspiration droit	2
2	Brosse à sol	1
3	Tuyau d'aspiration (antistatique)	1
4	Tube d'aspiration courbé	1
5	Aspirateur à poussière	1

Non représenté sur l'illustration :

Désignation	Nombre
Réducteur	1
Buse à fentes	1
Sac à poussière	1

5 Utilisation de la machine

ⓘ Dans ce Manuel d'utilisation, le terme aspirateur est parfois utilisé pour désigner l'aspirateur à poussière TS38/HEPA, dans un souci de simplification.

5.1 Précautions spécifiques

N'utilisez l'aspirateur que si le système de filtration complet est installé.

L'aspirateur ne doit être utilisé que dans une pièce dont le volume ou l'aération est suffisant :

- Pour respecter les valeurs limites exigées, le débit d'air renvoyé par l'aspirateur Q_Z ne doit pas dépasser 50% du volume d'air frais V_F : $Q_Z = 0{,}5 * V_F$
- Le volume d'air frais V_F se calcule comme le produit du volume de la pièce V_R et du taux de renouvellement d'air L_W : $V_F = V_R * L_W$
- Sans mesures d'aération particulières, le taux de renouvellement d'air est de $L_W = 1 / h$.
- Pour l'aspirateur TS38/HEPA, cela donnerait un volume minimal de 524 m³.
- Pour les petites pièces, des mesures de ventilation supplémentaires doivent être prises.

D'autres dispositions nationales et régionales en matière de santé et de sécurité au travail doivent être respectées.

L'aspirateur ne possède pas le type de protection correspondant et ne doit donc pas être utilisé dans des pièces humides (par ex. salles de bain ou buanderies).

Les personnes ou les animaux ne doivent pas être aspirés avec l'aspirateur.

Après utilisation, l'aspirateur contient des poussières dangereuses pour la santé. Les opérations de vidange et d'entretien, y compris l'enlèvement des moyens de collecte de la poussière, ne peuvent être effectuées que par un personnel autorisé portant une protection personnelle appropriée.

5.2 Préparer la machine

5.2.1 Déballer la machine

Lors du déballage de l'aspirateur, il faut vérifier que tous les accessoires sont présents.

📖 Voir le chapitre 4.3 "Contenu de la livraison".

ⓘ Si le contenu de la livraison n'est pas complet, veuillez vous adresser à Kernlochbohrer GmbH.

5.2.2 Monter la garniture d'aspiration

Le tuyau d'aspiration peut être complété par les accessoires fournis en fonction de la tâche de nettoyage :

- Tube d'aspiration courbé
- Tubes d'aspiration droits (2 pièces)
- Brosse à sol
- Réducteur
- Buse à fentes

5.2.3 Préparer le bac de récupération

Si l'aspirateur a déjà été utilisé pour l'aspiration:

Lors du nettoyage et de l'entretien de l'aspirateur, des poussières nocives peuvent s'échapper !

Porter des lunettes de protection, des gants de protection, des vêtements de protection jetables et un masque respiratoire de la classe de protection FFP3 !

Le bac collecteur de l'aspirateur à sec doit être équipé d'un sac à poussière.

<u>Procédure à suivre :</u>

☑ Aspirateur déballé.

📖 Voir le chapitre 5.2.1 "Déballer la machine".

☑ La fiche d'alimentation n'est pas branchée dans la prise de courant.

☑ Aspirateur éteint par l'interrupteur marche/arrêt.

☒ Actionner le frein de blocage des deux roues pivotantes afin d'empêcher l'aspirateur de se mettre en mouvement.

☒ Ouvrir les deux dispositifs de serrage rapide de la partie supérieure.

☒ Enlever la partie supérieure.

☒ Insérer le sac à poussière dans le bac de récupération en veillant à ce que les deux trous de la plaque du sac à poussière s'alignent sur les ergots du bac de récupération.

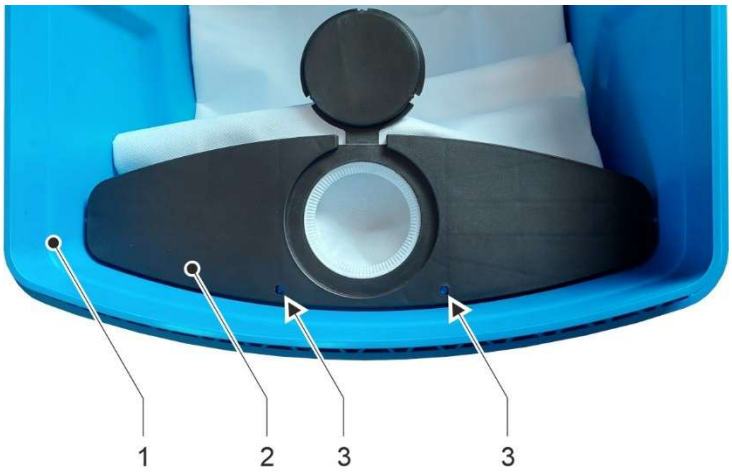

Insertion du sac à poussière dans le bac de récupération

1 Bac de récupération
2 Plaque du sac à poussière
3 Les broches du collecteur dans les trous du sac à poussière

☒ Placer la partie supérieure sur le bac de récupération. Ce faisant, veiller à ce que le tube d'évacuation des saletés de la partie supérieure plonge dans l'ouverture du sac à poussière.

☒ Fixer la partie supérieure à l'aide des deux attaches rapides.

Alternativement, l'aspirateur peut aussi être utilisé sans sac à poussière pour l'aspiration. Les saletés aspirées sont alors directement déposées dans le bac de récupération.

ⓘ Kernlochbohrer GmbH recommande toujours d'utiliser un sac à poussière lors de l'aspiration, car cela permet d'éliminer la poussière de manière plus sûre et plus simple et de faciliter le nettoyage du bac de récupération.

Brancher l'outil électrique sur la machine :

Si un outil électrique doit être raccordé à l'aspirateur, celui-ci doit remplir les conditions suivantes :

- Puissance maximale absorbée 1200 W / Tension 230 V / Fréquence 50 Hz
- Câble d'alimentation avec fiche secteur de type F (CEE 7/4)
- Sans défaut et régulièrement contrôlé par un électricien qualifié selon la norme EN 60204-1.

Procédure à suivre :

☑ La fiche d'alimentation de l'aspirateur n'est pas branchée dans la prise de courant.

☑ Aspirateur éteint par l'interrupteur marche/arrêt.

☑ Outil électrique éteint.

☒ Actionner le frein de blocage des deux roulettes pivotantes afin d'empêcher l'aspirateur de se déplacer.

☒ Brancher le cordon d'alimentation de l'outil électrique sur la prise de l'aspirateur.

5.3 Travailler avec la machine

5.3.1 Inspection optique de la machine

Avant de travailler avec l'aspirateur à poussière, il convient de procéder à une inspection visuelle de celui-ci :

- Vérifier l'état général et la propreté de l'aspirateur.
- Vérifier la présence de tous les capots et composants de l'aspirateur.
- Vérifier le serrage de toutes les vis.
- Les ouvertures d'entrée et de sortie d'air ne doivent pas être encrassées ou obstruées.
- Système de filtrage entièrement installé et dont le fonctionnement a été vérifié

5.3.2 Réaliser le raccordement électrique

Respectez les points suivants :

- Respecter les valeurs de raccordement électrique de l'aspirateur.

  📖 Voir le chapitre 3 "Données techniques".
- Le câble et la fiche d'alimentation ne doivent pas être endommagés.
- Ne faire remplacer le câble d'alimentation ou la fiche secteur endommagés que par la société Kernlochbohrer GmbH ou par un électricien qualifié à cet effet.
- L'aspirateur est équipé d'une fiche secteur de type F (CEE 7/4). L'aspirateur ne doit être utilisé qu'avec une prise de courant à contact de protection (CEE 7/3) qui est mise à la terre de manière appropriée.
- Lors du raccordement de l'aspirateur au réseau électrique, un disjoncteur de protection à courant de défaut avec un courant de déclenchement maximal de 30 mA doit être installé en amont.
- L'aspirateur ne doit être branché que sur une prise protégée par un disjoncteur ou un fusible d'une intensité minimale de 16 A.
- Ne jamais toucher la fiche d'alimentation avec les mains mouillées.
- La fiche d'alimentation et la prise de courant doivent être propres et exemptes de poussière.
- La tension électrique appliquée ne doit pas s'écarter de plus de 5% de la valeur nominale. Des tensions trop élevées peuvent entraîner des dommages irréparables sur l'aspirateur.
- Lors de l'utilisation de l'aspirateur avec des groupes électrogènes, il ne doit pas y avoir de pics de tension.
- En cas d'utilisation d'une rallonge, la section du câble doit être adaptée à la puissance absorbée par l'aspirateur.
- En cas d'utilisation d'un enrouleur de câble, le câble doit toujours être entièrement déroulé.
- Pour retirer le câble d'alimentation de la prise, saisir la fiche d'alimentation. Ne pas tirer sur le câble.
- Si l'aspirateur ne doit pas être utilisé pendant une longue période, éteignez l'aspirateur et retirez la fiche d'alimentation de la prise de courant.

5.3.3 Mettre la machine en marche

Procédure à suivre :

☑ Aspiration préparée.

🕮 Voir le chapitre 5.2 "Préparer la machine ".

☑ Inspection visuelle de l'aspirateur effectuée

🕮 Voir le chapitre 5.3.1 "Inspection optique de la machine".

☑ Raccordement électrique effectué.

🕮 Voir le chapitre 5.3.2 "Réaliser le raccordement électrique ".

☒ Actionner le frein de blocage des deux roues pivotantes afin d'empêcher l'aspirateur de rouler.

☒ Fixer la garniture d'aspiration sur le raccord du tuyau d'aspiration de l'aspirateur.

☒ Présélectionner le mode de fonctionnement de l'aspirateur à l'aide du commutateur de mode de fonctionnement :

AUTO L'aspirateur démarre après le démarrage de l'outil électrique branché sur la prise de courant.

ON L'aspirateur fonctionne en continu.

☒ Mettre l'aspirateur en marche à l'aide de l'interrupteur marche/arrêt.

ⓘ L'interrupteur marche/arrêt a deux positions :
position 0 : aspirateur éteint
position 1 : aspirateur en marche

ⓘ Si le commutateur de mode de fonctionnement est en position AUTO, le moteur de l'aspirateur ne démarre qu'après le démarrage de l'outil électrique branché à la prise.

↳ Lorsque le moteur a complètement démarré, l'aspirateur a atteint sa pleine puissance et le processus d'aspiration peut commencer.

ⓘ Le régulateur de débit d'air sur le panneau de commande permet de régler la puissance d'aspiration en fonction des besoins et de la nature des surfaces, afin d'obtenir des résultats de nettoyage optimaux.

ⓘ La force d'aspiration peut également être réglée en tournant la bague de réglage du flux d'air sur le tuyau d'aspiration.

ⓘ Lors de l'utilisation de l'aspirateur, le tuyau d'aspiration ne doit pas être plié, enroulé ou tordu !

☒ Pendant l'aspiration, vérifier en permanence l'indicateur d'encrassement du filtre sur le panneau de commande

Lorsque le voyant d'encrassement des filtres s'allume, les filtres HEPA doivent être remplacés.

🕮 Voir le chapitre 6.3.3 "Remplacer le filtre HEPA".

☒ Pendant l'aspiration, vérifier en permanence le niveau de remplissage du sac à poussière ou du bac de récupération.

🕮 Voir le chapitre 5.3.5 "Élimination de la poussière".

Si le sac à poussière ou le bac collecteur est plein, remplacez le sac à poussière ou videz le bac collecteur.

☒ Dans de rares cas, les filtres peuvent être obstrués.

Dans ce cas, effectuer un nettoyage en profondeur des filtres :

☒ Mettre l'aspirateur en marche.

☒ Fermer l'ouverture de la garniture d'aspiration avec la main pendant environ 60 secondes.

Si la puissance d'aspiration est toujours mauvaise après cela, les filtres HEPA doivent être remplacés.

🕮 Voir le chapitre 6.3.3 "Remplacer le filtre HEPA".

5.3.4 Éteindre la machine

Avant de retirer l'aspirateur et les accessoires utilisés de la zone contaminée, l'extérieur de l'aspirateur et les accessoires doivent être nettoyés.

📖 Voir le chapitre 6.3.2 "Nettoyer la machine".

Alternativement, les tétines et les accessoires peuvent être emballés dans des sacs en plastique hermétiques pour le transport ou le stockage temporaire.

Lors de la vidange, du nettoyage et de l'entretien de l'aspirateur, des personnes peuvent entrer en contact avec des substances nocives pour la santé !

En fonction du matériau absorbé, il est impératif de porter un équipement de protection approprié (lunettes de protection, gants de protection, vêtements de protection jetables et masque respiratoire de classe de protection FFP3).

Procédure à suivre :

- ☒ Éteindre l'aspirateur à l'aide de l'interrupteur marche/arrêt.
- ☒ Retirer la fiche d'alimentation de la prise de courant.
- ☒ Retirer le tuyau d'aspiration du raccord du tuyau d'aspiration.
- ☒ Fermer le raccord du tuyau d'aspiration avec le capuchon de protection.
- ☒ Nettoyer la garniture d'aspiration et les accessoires encrassés ou les emballer dans un sachet en plastique étanche à l'air.
- ☒ Nettoyer l'extérieur de la tétine ou emballer la tétine dans un sac en plastique hermétique.
- ☒ Enrouler le câble d'alimentation et le lier.

5.3.5 Élimination de la poussière

Lors du nettoyage et de l'entretien de l'aspirateur, des poussières nocives peuvent s'échapper !

Porter des lunettes de protection, des gants de protection, des vêtements de protection jetables et un masque respiratoire de la classe de protection FFP3 !

Pièce de rechange (en cas d'utilisation d'un sac à poussière) :

Sac à poussière - Numéro d'article 6443

Procédure à suivre en cas d'utilisation d'un sac à poussière :

- ☒ Éteindre le moteur de l'aspirateur à l'aide de l'interrupteur marche/arrêt.
- ☒ Retirer la fiche d'alimentation de la prise de courant.
- ☒ Actionner le frein de blocage des deux roulettes pivotantes afin d'empêcher l'aspirateur de se déplacer.
- ☒ Ouvrir les deux dispositifs de serrage rapide de la partie supérieure.
- ☒ Enlever la partie supérieure.
- ☒ Insérer le bouchon du sac à poussière dans l'ouverture du sac à poussière.

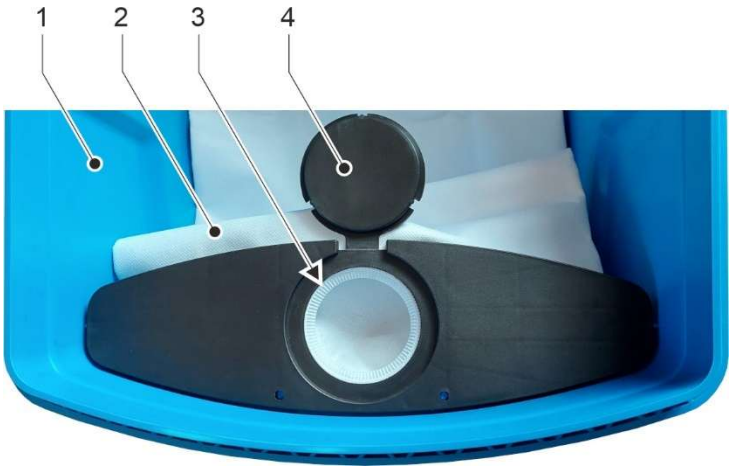

Retirer le sac à poussière plein du bac de récupération

1 Bac de récupération
2 Sac à poussière
3 Ouverture dans la plaque du sac à poussière
4 Bouchon du sac à poussière

☒ Retirer le sac à poussière du bac collecteur.

☒ Éliminer le sac à poussière en fonction du matériau aspiré et dans le respect des lois et directives régionales en vigueur, dans le respect de l'environnement.

☒ Vider le récipient collecteur et éliminer le matériau aspiré dans le respect de l'environnement.

☒ Nettoyer le récipient collecteur. Éliminer les résidus et les produits de nettoyage dans le respect de l'environnement.

☒ Insérer le nouveau sac à poussière dans le bac de récupération en veillant à ce que les deux trous de la plaque du sac à poussière s'alignent sur les ergots du bac de récupération.

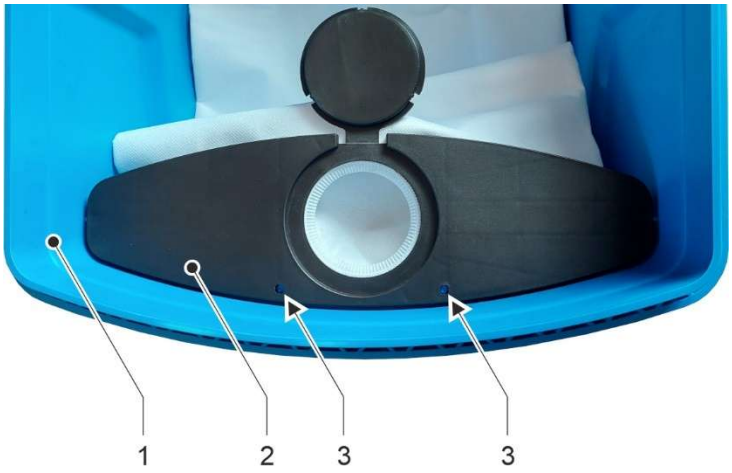

Insertion du sac à poussière dans le bac de récupération

1 Bac de récupération
2 Plaque du sac à poussière
3 Les broches du bac de récupération dans les trous du sac à poussière

☒ Placer la partie supérieure sur le bac de récupération. Ce faisant, veiller à ce que le tube d'évacuation des saletés de la partie supérieure plonge dans l'ouverture du sac à poussière.

☒ Fixer la partie supérieure à l'aide des deux attaches rapides.

Procédure sans utilisation d'un sac à poussière :

- ☒ Éteindre le moteur de l'aspirateur à l'aide de l'interrupteur marche/arrêt.
- ☒ Retirer la fiche d'alimentation de la prise de courant.
- ☒ Actionner le frein de blocage des deux roulettes pivotantes afin d'empêcher l'aspirateur de se déplacer.
- ☒ Ouvrir les deux dispositifs de serrage rapide de la partie supérieure.
- ☒ Enlever la partie supérieure.
- ☒ Vider le récipient collecteur et éliminer le matériau aspiré dans le respect de l'environnement, en tenant compte des lois et directives en vigueur dans la région.
- ☒ Nettoyer le récipient collecteur. Éliminer les résidus et les produits de nettoyage dans le respect de l'environnement.
- ☒ Placer la partie supérieure sur le bac de récupération.
- ☒ Fixer la partie supérieure à l'aide des deux attaches rapides.

5.4 Transporter et ranger la machine

Avant de retirer l'aspirateur et les accessoires utilisés de la zone contaminée, l'extérieur de l'aspirateur et les accessoires doivent être nettoyés.

🕮 Voir le chapitre 6.3.2 "Nettoyer la machine".

Alternativement, les tétines et les accessoires peuvent être emballés dans des sacs en plastique hermétiques pour le transport ou le stockage temporaire.

Lors du transport de l'aspirateur, des personnes peuvent entrer en contact avec des substances nocives pour la santé !

En fonction du matériau absorbé, il est impératif de porter un équipement de protection approprié (lunettes de protection, gants de protection, vêtements de protection jetables et masque respiratoire de classe de protection FFP3).

Procédure à suivre :

☒ Éteindre l'aspirateur.

🕮 Voir le chapitre 5.3.4 "Éteindre la machine".

☒ Vider le bac de récupération.

🕮 Voir le chapitre 5.3.5 "Élimination de la poussière".

☒ Nettoyer la tétine.

🕮 Voir le chapitre 6.3.2 "Nettoyer la machine".

☒ Les pièces détachées de la garniture d'aspiration peuvent être fixées à la machine :

1 Tube d'aspiration courbé
2 Buse à fentes
3 Réducteur
4 Tube d'aspiration droit (2 pièces)
5 Cordon en caoutchouc (2 pièces)
6 Tuyau d'aspiration
7 Support pivotant pour tuyau d'aspiration (2 pièces)
8 Brosse à sol

☒ Desserrer le frein de stationnement des deux roues pivotantes.

☒ Transporter l'aspirateur le plus verticalement possible. Pour ce faire, pousser l'aspirateur sur des roulettes et des roues.

☒ Pour transporter l'aspirateur sur des obstacles tels que des marches ou des escaliers : soulever l'aspirateur par la poignée de transport située sur le dessus.

☒ Après le transport :
- Déposer l'aspirateur et le sécuriser pour éviter qu'il ne tombe.
- Actionner le frein de blocage des deux roulettes pivotantes afin d'empêcher l'aspirateur de se déplacer.

☒ Conserver la tétine dans un endroit sec et frais, à l'abri de l'humidité et des rayons directs du soleil.

☒ Protéger l'aspirateur de toute utilisation non autorisée.

6 Maintenance

6.1 Conseils pour une maintenance appropriée

Un entretien insuffisant ou inapproprié peut entraîner des dysfonctionnements et nuire à la sécurité de fonctionnement et à la durée de vie de la machine. Une inspection et un entretien réguliers sont donc indispensables. Nous recommandons de confier les travaux de maintenance uniquement à un personnel formé.

La garantie convenue par contrat ne libère pas l'utilisateur de la machine de l'obligation d'entretenir la machine selon les prescriptions du fabricant dès sa mise en service. La Sté Kernlochbohrer GmbH n'est pas responsable des dommages causés par un manque d'entretien.

6.2 Plan de maintenance et de contrôle

Les intervalles indiqués se réfèrent à des conditions d'utilisation normales. En cas de conditions plus difficiles (forte présence de poussière, etc.) et de durées de travail quotidiennes plus longues, les intervalles indiqués doivent être raccourcis en conséquence par l'utilisateur.

Utilisez le plan de maintenance et de contrôle uniquement comme guide ! Respectez impérativement les renvois au chapitre 6.3 ! Vous y trouverez une description détaillée de la manière d'effectuer les différents travaux correctement et en toute sécurité.

Intervalle	Catégorie	Composant	Activité	Chapitre
1 semaine	Temps réel	Machine	Nettoyer	6.3.2
Par annonce		Filtre HEPA	Remplacer	6.3.3

6.3 Inspection et entretien

6.3.1 Consignes de sécurité

Le nettoyage et l'entretien de l'Aspirateur à poussière ne doivent être effectués que par un personnel formé !

Lors de la vidange, du nettoyage et de l'entretien de l'aspirateur, des personnes peuvent entrer en contact avec des substances nocives pour la santé !

En fonction du matériau absorbé, il est impératif de porter un équipement de protection approprié (lunettes de protection, gants de protection, vêtements de protection jetables et masque respiratoire de classe de protection FFP3).

Des précautions appropriées doivent être prises avant de nettoyer ou d'entretenir l'aspirateur Machine :

- Les aspirateurs et les accessoires doivent être considérés comme contaminés lorsqu'ils sont retirés de la zone dangereuse.
- Des mesures appropriées doivent être prises pour éviter la dispersion des poussières.
- Équipement de protection complet du personnel.
- Avant le démontage : nettoyer l'extérieur de l'aspirateur en passant l'aspirateur ou en l'essuyant.
- Ventilation forcée filtrée sur le lieu de travail.
- Nettoyage final du poste de travail.

6.3.2 Nettoyer la machine

Ne pas utiliser d'éponge tranchante ou d'objet métallique pour nettoyer l'aspirateur. Ceux-ci pourraient endommager la surface de la tétine.

Ne pas utiliser de nettoyeur haute pression, de jet d'eau ou d'air comprimé pour nettoyer l'aspirateur. Le jet d'eau ou d'air tranchant pourrait endommager l'aspirateur.

Pour nettoyer l'aspirateur, il ne faut pas utiliser de substances corrosives, dangereuses pour la santé ou nocives pour l'environnement.

Consignes de sécurité dans le chapitre 6.3.1 respecter !

Intervalle :

1 semaine en temps réel

Les moyens auxiliaires :

-Dans un récipient en verre, verser un mélange d'eau et de détergent doux (par exemple du liquide vaisselle).

-chiffon et pinceau

Procédure à suivre :

☑ Aspirateur éteint et fiche d'alimentation retirée de la prise.

🕮 Voir le chapitre 5.3.4 "Éteindre la machine".

☑ Bac de récupération vidé.

🕮 Voir le chapitre 5.3.5 "Élimination de la poussière".

☒ Actionner le frein de blocage des deux roulettes pivotantes afin d'empêcher l'aspirateur de se déplacer.

☒ Nettoyer l'aspirateur de la poussière et de la saleté.

- Pour ce faire, utiliser un chiffon humide trempé dans de l'eau mélangée à un détergent doux.

- L'eau ne doit pas pénétrer à l'intérieur du boîtier par les ouvertures d'aération.

☒ Ouvrir les deux dispositifs de serrage rapide de la partie supérieure.

☒ Retirer la partie supérieure, la déposer avec la partie inférieure vers le haut et la bloquer pour éviter qu'elle ne bascule.

☒ Nettoyer le récipient collecteur de manière écologique en fonction du matériau aspiré et en respectant les lois et directives en vigueur dans la région.

☒ Nettoyer les ouvertures d'entrée et de sortie d'air avec un pinceau et un chiffon humide.

☒ Nettoyer tous les accessoires, comme le tuyau d'aspiration, la brosse de sol, etc.

☒ Vérifier le serrage de toutes les vis de la ventouse. Si nécessaire, resserrer les vis.

☒ Laisser la tétine et les accessoires sécher complètement.

☒ Placer la partie supérieure sur le bac de récupération.

☒ Fixer la partie supérieure à l'aide des deux attaches rapides.

☒ Vérifier que la fiche et le câble d'alimentation ne sont pas endommagés. Faire remplacer les pièces endommagées par un électricien spécialisé.

☒ Vérifier la présence et la lisibilité de l'étiquette d'avertissement :

Si l'étiquette d'avertissement est manquante ou illisible : Remplacer le panneau d'avertissement.

6.3.3 Remplacer le filtre HEPA

Lors du nettoyage et de l'entretien de l'aspirateur, des poussières nocives peuvent s'échapper !

Porter des lunettes de protection, des gants de protection, des vêtements de protection jetables et un masque respiratoire de la classe de protection FFP3 !

Autres consignes de sécurité au chapitre 6.3.1 respecter !

Pièce de rechange :

Filtre HEPA - numéro d'article 6444 (2 pièces nécessaires)

Les moyens auxiliaires :

- Dans un récipient en verre, verser un mélange d'eau et de détergent doux (par exemple du liquide vaisselle).
- Chiffon et pinceau
- Des serre-câbles ou du ruban adhésif pour fermer les sacs en plastique.

Procédure à suivre :

☑ Aspirateur éteint et fiche d'alimentation retirée de la prise.

🕮 Voir le chapitre 5.3.4 "Éteindre la machine".

☑ Bac de récupération vidé.

🕮 Voir le chapitre 5.3.5 "Élimination de la poussière".

☒ Actionner le frein de blocage des deux roulettes pivotantes afin d'empêcher l'aspirateur de se déplacer.

☒ Nettoyer l'aspirateur de la poussière et de la saleté.

- Pour ce faire, utiliser un chiffon humide trempé dans de l'eau mélangée à un détergent doux.
- L'eau ne doit pas pénétrer à l'intérieur du boîtier par les ouvertures d'aération.

- ☒ Ouvrir les deux dispositifs de serrage rapide de la partie supérieure.
- ☒ Retirer la partie supérieure, la déposer avec la partie inférieure vers le haut et la bloquer pour éviter qu'elle ne bascule.
- ☒ Ouvrir les sacs en plastique des nouveaux filtres HEPA sur le bord afin de pouvoir les utiliser pour éliminer les anciens filtres.
- ☒ Retirer les nouveaux filtres HEPA de leur sac en plastique et les tenir à disposition.
- ☒ Retirer l'écrou à oreilles et l'étrier de retenue des filtres HEPA.
- ☒ Retirer les filtres HEPA sales et les placer dans le sac en plastique vide. Fermer hermétiquement le sac en plastique avec un collier de serrage ou du ruban adhésif.

  ⓘ Éliminer le filtre HEPA de manière écologique, en fonction du matériau aspiré et en respectant les lois et directives en vigueur dans la région.

  ⓘ Les filtres HEPA peuvent être nettoyés à l'eau.
  Ne pas utiliser de jet d'eau à haute pression ou d'air comprimé. Cela pourrait détruire le filtre.
  Bien sécher ensuite le filtre HEPA.
  Éliminer les produits de nettoyage en fonction du matériau absorbé et dans le respect des lois et directives régionales en vigueur, dans le respect de l'environnement.
- ☒ Insérez les filtres HEPA neufs ou nettoyés dans la partie supérieure.
- ☒ Fixer l'étrier de retenue avec l'écrou à oreilles.
- ☒ Placer la partie supérieure sur le bac de récupération.
- ☒ Fixer la partie supérieure à l'aide des deux attaches rapides.

7 Dépannage

Si un problème survient pendant l'utilisation de la machine, essayez d'abord de le résoudre vous-même à l'aide des informations suivantes.

Si vous ne pouvez pas remédier vous-même à la panne, veuillez vous adresser à Kernlochbohrer GmbH.

Dérangement	Cause possible	Dépannage
L'aspirateur ne démarre pas	Pas d'alimentation électrique	Brancher la fiche d'alimentation ou vérifier la prise de courant.
	Fusible sur circuit imprimé grillé	Faire remplacer le fusible par un électricien qualifié.
	Moteur d'aspiration sans fonction, mais moteur de nettoyage du filtre en marche	Moteur d'aspiration défectueux. Faire remplacer le moteur d'aspiration par un électricien spécialisé.
	Moteur d'aspiration et moteur de nettoyage du filtre sans fonction	Circuit imprimé défectueux. Faire remplacer le circuit imprimé par un électricien spécialisé.
L'aspirateur fonctionne, mais la puissance d'aspiration est mauvaise	Régulateur de débit d'air réglé sur la puissance minimale	Régler le régulateur de débit d'air dans le sens des aiguilles d'une montre pour augmenter la puissance d'aspiration.
	Sac à poussière plein	Remplacer le sac à poussière
	Filtre HEPA encrassé	Vider et nettoyer le bac de récupération. Si aucun sac à poussière n'est utilisé, les filtres HEPA peuvent s'encrasser rapidement en raison des tourbillons de poussière.
	Filtre HEPA encrassé	Effectuer un nettoyage en profondeur des filtres. Le cas échéant, démonter le filtre HEPA et le tapoter ou le nettoyer à l'eau.

Dérangement	Cause possible	Dépannage
L'aspirateur souffle la poussi-ère	Filtre HEPA endommagé.	Installer de nouveaux filtres HEPA.
	Filtre HEPA mal installé.	Installer correctement le filtre HEPA.
Le moteur fait des bruits anor-maux	Moteur défectueux	Veuillez vous adresser à Kernlochbohrer GmbH

8 Pièces de rechange

Partie supérieure

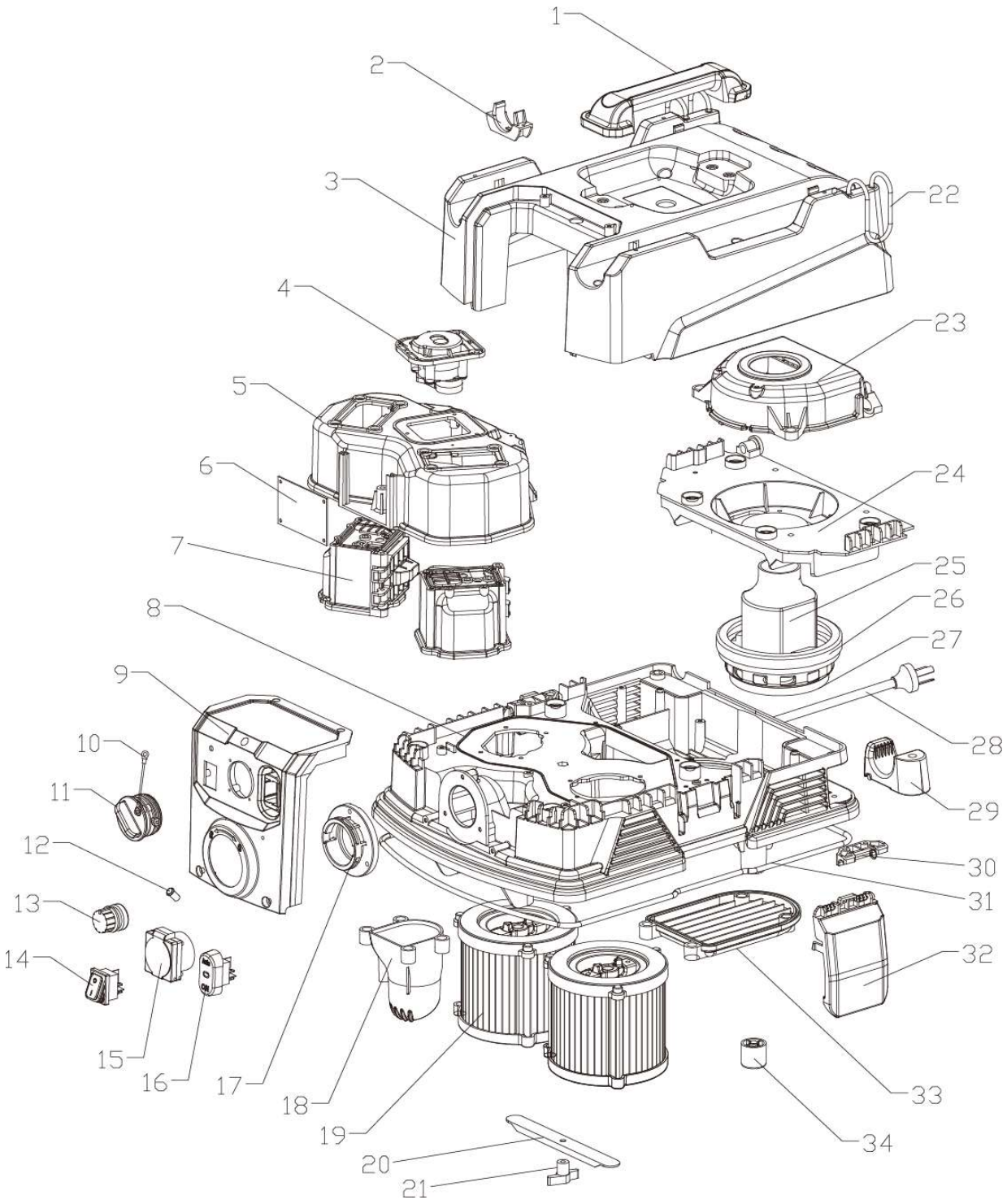

No.	Désignation	Nom.	Spécification
1	Poignée de transport	1	
2	Collier de serrage	4	
3	Couverture supérieure	1	
4	Module d'entraînement B0042	1	
5	Hotte à air	1	
6	Carte de circuit imprimé du module de commande	1	
7	Ensemble de vanne de commutation B0047	2	
8	Couverture centrale	1	
9	Panneau de commande	1	
10	Bande de maintien du capuchon de protect.	1	
11	Capuchon de protection	1	
12	Indicateur de dépression	1	
13	Régulateur de débit d'air	1	
14	Interrupteur marche/arrêt	1	
15	Prise de sortie (10 A)	1	
16	Commutateur de mode de fonctionnement	1	
17	Raccord à bride	1	
18	Entrée d'air pour sac à poussière	1	
19	Filtre HEPA	2	
20	Support de filtre	1	
21	Écrou à oreilles	1	M6
22	Cordon élastique	2	Ø 4 mm | 0,5 m
23	Couverture du moteur	1	
24	Support moteur	1	
25	Moteur monophasé à dérivation	1	1200 W | 230 V
26	Bague d'amortissement du moteur	1	
27	Bague d'amortissement du moteur 118	1	
28	Câble d'alimentation avec fiche 230V	1	3x 1,5 mm² | 8 m
29	Support de tuyau	2	
30	Porte-boucle	2	
31	Bague d'étanchéité	1	Ø 4 mm | 1,6 m
32	Boucle	2	
33	Plaque de recouvrement	1	
34	Coussin pour les pieds	2	

Partie inférieure

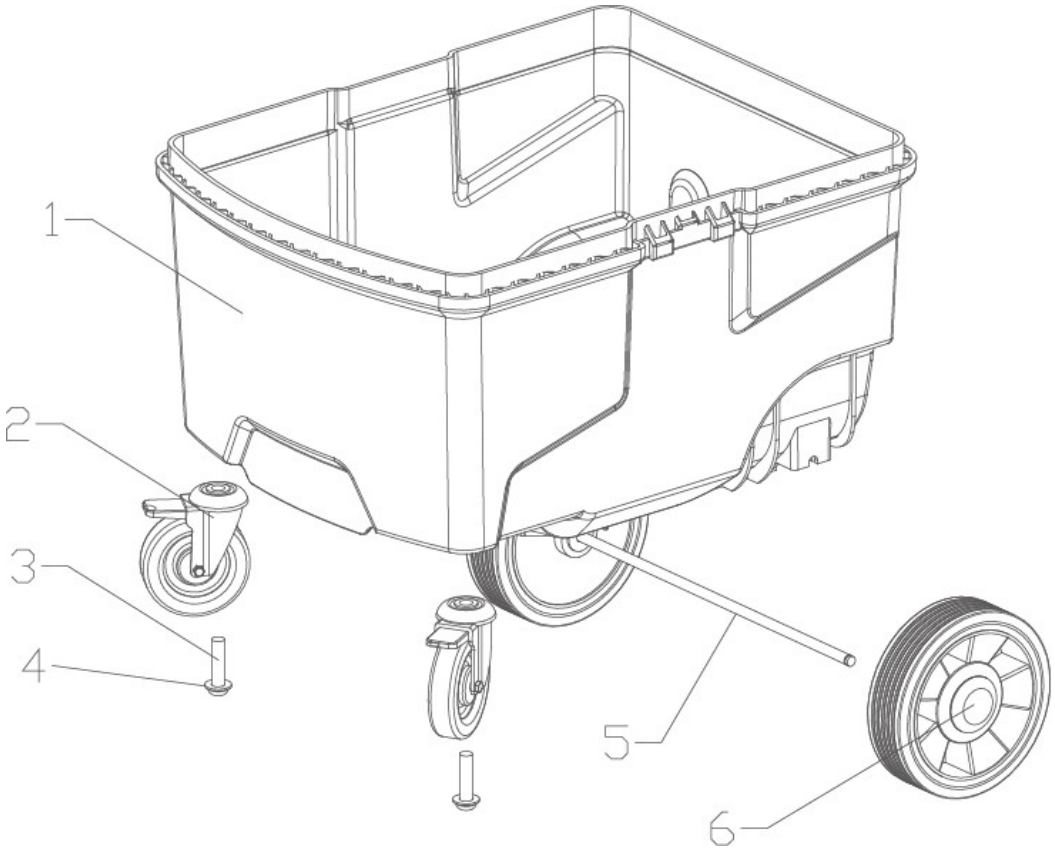

No.	Désignation	Nombre	Spécification
1	Bac de récupération	1	
2	Roulette pivotante avec frein de stationnement	2	
3	Vis à six pans creux	2	M10 x 40
4	Rondelle élastique	2	M10
5	Axe	1	
6	Roue	2	

Accessoires

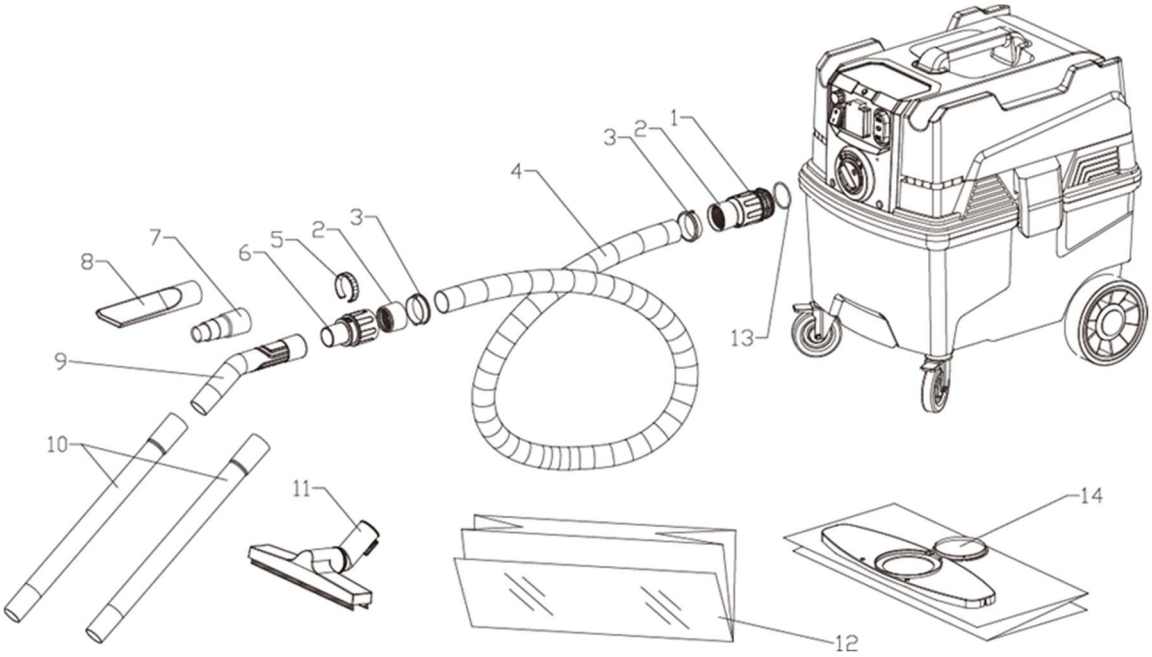

No.	Désignation	Nombre	Spécification
1	Manchette à tuyau côté vide	1 pièce	
2	Tête de serrage filetée	2 pièces	
3	Raccord à baïonnette	2 pièces	
4	Tuyau antistatique	4 mètres	
5	Bague de réglage du débit d'air	1 pièce	
6	Manchette de tuyau côté poignée	1 pièce	
7	Réducteur	1 pièce	
8	Buse à fentes	1 pièce	
9	Tube d'aspiration courbé	1 pièce	
10	Tube d'aspiration droit	2 pièces	D35 x 450
11	Brosse à sol	1 pièce	L = 300
12	Non disponible		
13	Joint torique	1 pièce	48 x 3,5
14	Sac à poussière	1 pièce	

9 Déclaration de conformité UE

Le producteur/commerçant

Kernlochbohrer GmbH
Geigergsbühlweg 52
72663 Großbettlingen
Allemagne

déclare par la présente que le produit suivant

Nom du produit :	**Aspirateur à poussière**
Type	**TS38/HEPA**

est conforme à toutes les dispositions pertinentes de la législation appliquée (ci-après) - y compris ses modifications en vigueur à la date de la déclaration. Le fabricant est seul responsable de l'établissement de cette déclaration de conformité. Cette déclaration ne concerne que la machine dans l'état dans lequel elle a été mise sur le marché ; les éléments ajoutés et/ou les interventions effectuées ultérieurement par l'utilisateur final ne sont pas pris en compte.

Les dispositions législatives suivantes ont été appliquées :

Directive relative aux machines 2006/42/CE (pour les livraisons jusqu'au 19 janvier 2027) ou règlement relatif aux machines 2023/1230 (pour les livraisons à partir du 20 janvier 2027)

Directive relative à la compatibilité électromagnétique 2014/30/CE

Les normes harmonisées suivantes ont été appliquées :

EN ISO 12100	Sécurité des machines - Principes généraux de conception - Appréciation et réduction des risques (ISO 12100:2010)
EN 60335-1:2012/A15:2021	Sécurité des appareils électrodomestiques et analogues - Partie 1 : Prescriptions générales
EN 60355-2-69:2016	Appareils électrodomestiques et analogues - Sécurité - Partie 2-69 : Règles particulières pour les aspirateurs de poussière et à eau à usage collectif
EN IEC 61000-6-2:2019	Compatibilité électromagnétique (CEM) - Partie 6-2 : Normes génériques - Immunité pour les environnements industriels
EN IEC 61000-6-4:2019	Compatibilité électromagnétique (CEM) - Partie 6-4 : Normes génériques - Émission pour les environnements industriels

Nom et adresse de la personne autorisée à constituer le dossier technique :

Kernlochbohrer GmbH | Geigersbühlweg 52 | 72663 Großbettlingen | Allemagne

Großbettlingen 15.11.2025
Kernlochbohrer GmbH

Guido Pillat
Directeur général / Chief Executive Officer